

ORIGINÁLNÍ NÁVOD K POUŽITÍ

HP100-3

Číslo výrobku: PR0022785

Upozornění:
Tento výrobek je určen pouze pro dobře izolované místnosti nebo pro příležitostné použití.

ÚVOD

Vážená zákaznice, vážený zákazníku,

rádi bychom Vám poblahopřáli k nákupu nového infračerveného topení značky Heidenfeld. Společnost Heidenfeld nabízí širokou škálu nástěnných krbů a infračervených topení. Všechna zařízení splňují platné normy a vyznačují se tak nejvyššími standardy kvality.

Abyste mohli své infračervené topení plně využívat a dlouho z něj měli radost, pečlivě si před uvedením do provozu přečtěte návod k použití.

Přejeme Vám mnoho radosti!

Před uvedením do provozu a prvním použitím si pozorně přečtěte celý tento dokument.
Je vaší odpovědností pečlivě a řádně seznámit každého uživatele tohoto zařízení se všemi bezpečnostními opatřeními a pokyny. Tento návod k použití uchovávejte na bezpečném a přístupném místě!

Nenecháme vás v tom samotné!

Pokud potřebujete pomoc s uvedením do provozu nebo s údržbou vašeho zařízení, můžete nás kdykoli kontaktovat na níže uvedeném telefonním čísle. Takto lze všechny otázky rychle a snadno vyřešit během jednoho telefonátu. Alternativně nám můžete také poslat e-mail. Náš servisní tým je vám navíc rád k dispozici pro dotazy týkající se oprav a výměny dílů.

Miweba GmbH

Gewerbepark 20
96149 Breitengüßbach
09544 9879080
kundenservice@miweba.de Číslo WEEE:
DE54010438

miweba.de

@miwebaTV

@miweba.de

@miwebagmbh

OBSAH

1. Bezpečnostní pokyny....3
2. Určené použití....6
3. Obsah dodávky....9
4. Montáž....10
5. Vysvětlující video....14
6. Technické údaje....15
7. Informace o produktu....16
8. Údržba....20
9. Likvidace....20
10. Zřeknutí se odpovědnosti....21
11. Záruční podmínky....21
12. Soulad s předpisy....21

POMOC K PRODUKTU

Další informace, jako jsou videonávody na YouTube, aktuální návod k použití, často kladené otázky k produktu a technické údaje, najdete pod tímto odkazem.

Stačí naskenovat QR kód.

l.miweba.de/hp100-3

1. BEZPEČNOSTNÍ POKYNY

Upozornění pro topná zařízení, která nejsou vybavena zařízením pro regulaci teploty v místnosti: Nepoužívejte zařízení v malých místnostech, pokud se v nich nacházejí osoby, které nemohou místnost opustit samy, ledaže je zajištěn neustálý dohled.

Zařízení nepoužívejte v prostorech nebo oblastech s nebezpečím výbuchu a neumisťujte je tam. Zařízení nepoužívejte v agresivním prostředí.

Je třeba zabránit instalaci nad vodou (vana, bazén atd.). V každém případě musí být zajištěno, aby topidlo nemohlo spadnout do vody – nebezpečí smrti!

Po čištění vlhkým hadříkem nechte zařízení vyschnout. Nepoužívejte jej, pokud je mokré. Nepoužívejte ani neovládejte zařízení vlhkýma nebo mokrýma rukama.

Nevystavujte zařízení přímému proudu vody.

Nikdy nevkládejte do zařízení žádné předměty ani končetiny.

Během provozu přístroj nezakrývejte, aby nedošlo k jeho přehřátí.

Nebezpečí popálení horkým povrchem. Zařízení se během provozu velmi zahřívá (v závislosti na modelu až na 125 °C). Dotek může vést k vážným popáleninám.

Neodstraňujte z přístroje žádné bezpečnostní značky, nálepky ani štítky. Udržujte všechny bezpečnostní značky, nálepky a štítky v čitelném stavu.

Nesedejte si na zařízení.

Zařízení není hračka. Uchovávejte jej mimo dosah dětí a zvířat. Zařízení používejte pouze pod dohledem.

Před každým použitím zkontrolujte, zda zařízení, jeho příslušenství a připojovací součásti nejsou poškozené. Nepoužívejte poškozená zařízení ani jejich součásti.

Zařízení nikdy nepoužívejte, pokud zjistíte poškození síťové zástrčky nebo napájecího kabelu. Pokud dojde k poškození napájecího kabelu tohoto zařízení, musí být vyměněn výrobcem, jeho zákaznickým servisem nebo podobně kvalifikovanou osobou, aby se předešlo nebezpečí.

Poškozené napájecí kabely představují vážné nebezpečí pro zdraví! Topná zařízení s poškozeným povrchem se nesmějí používat.

1. BEZPEČNOSTNÍ POKYNY

(POKRAČOVÁNÍ)

Ujistěte se, že jsou všechny elektrické kabely mimo zařízení chráněny před poškozením (např. zvířaty). Nikdy nepoužívejte zařízení, pokud jsou poškozeny elektrické kabely nebo síťová přípojka!
Síťová přípojka musí odpovídat údajům na typovém štítku.

Zapojte síťovou zástrčku do řádně jištěné síťové zásuvky.

Při výběru prodlužovacích kabelů zohledněte příkon zařízení, délku kabelu a účel použití. Prodlužovací kabely zcela rozviňte. Zabraňte elektrickému přetížení.

Pokud zařízení nepoužíváte, vypněte jej a odpojte napájecí kabel ze zásuvky.

Zařízení během provozu nepřepravujte. Před přepravou a/nebo údržbou nechte zařízení vychladnout.

Před údržbou, péčí nebo opravami zařízení vytáhněte napájecí kabel ze zásuvky tak, že jej uchopíte za síťovou zástrčku.

Při umístění a instalaci dodržujte minimální vzdálenosti od stěn a předmětů, jakož i podmínky skladování a provozu uvedené v technických údajích.

Mezi vyzařovací stranou zařízení a všemi hořlavými materiály, jako jsou textilie, závěsy, postele a pohovky, dodržujte dostatečnou bezpečnostní vzdálenost.

Nikdy do topné desky nevrtávejte.

Odstraňte všechny případné ochranné fólie z přední i zadní strany.

Na zařízení nesmí být nalepeny samolepky ani podobné předměty.

Během prvních dnů mohou nové topné přístroje vydávat pachy, které jsou pro člověka neškodné.

Tento topný přístroj je vybaven ochranou proti přehřátí. Dojde-li k vypnutí v důsledku aktivace této ochrany, je nutné vyjmout zástrčku ze zásuvky. Po uplynutí 10–15 minut je přístroj opět připraven k provozu.

Nejprve zkontrolujte, zda plánované použití odpovídá určenému účelu.

1. BEZPEČNOSTNÍ POKYNY

(POKRAČOVÁNÍ)

Vysvětlení symbolů

Symbol	Význam
	Varování před nebezpečným elektrickým napětím
	Nezakrývejte!
	Varování před horkým povrchem!
	Zakázáno stříkat vodou!
	Dodržujte návod k obsluze!
	Označením CE prohlásí subjekt uvádějící výrobek na trh, že výrobek splňuje platné požadavky.

2. URČENÉ POUŽITÍ

Tento přístroj je stacionární nebo přenosný elektrický ohřívač pro ohřev povrchů v jedné místnosti. Ohřívač je určen k trvalé instalaci.

Tento výrobek je vhodný pouze pro dobře izolované místnosti nebo pro příležitostné použití.

Zařízení musí být ovládáno pomocí regulátoru pokojové teploty, např. mechanického (zásuvkového) termostatu.

Zařízení je určeno pouze pro použití ve vnitřních prostorách.

Součástí určeného použití je ohřev povrchů

- v bytech
- v kancelářských prostorách
- ve skladech
- v obchodních prostorách
- v prostorách staveništ
- v kontejnerech
- ve vlhkých prostorách mimo ochranné zóny 0, 1 a 2

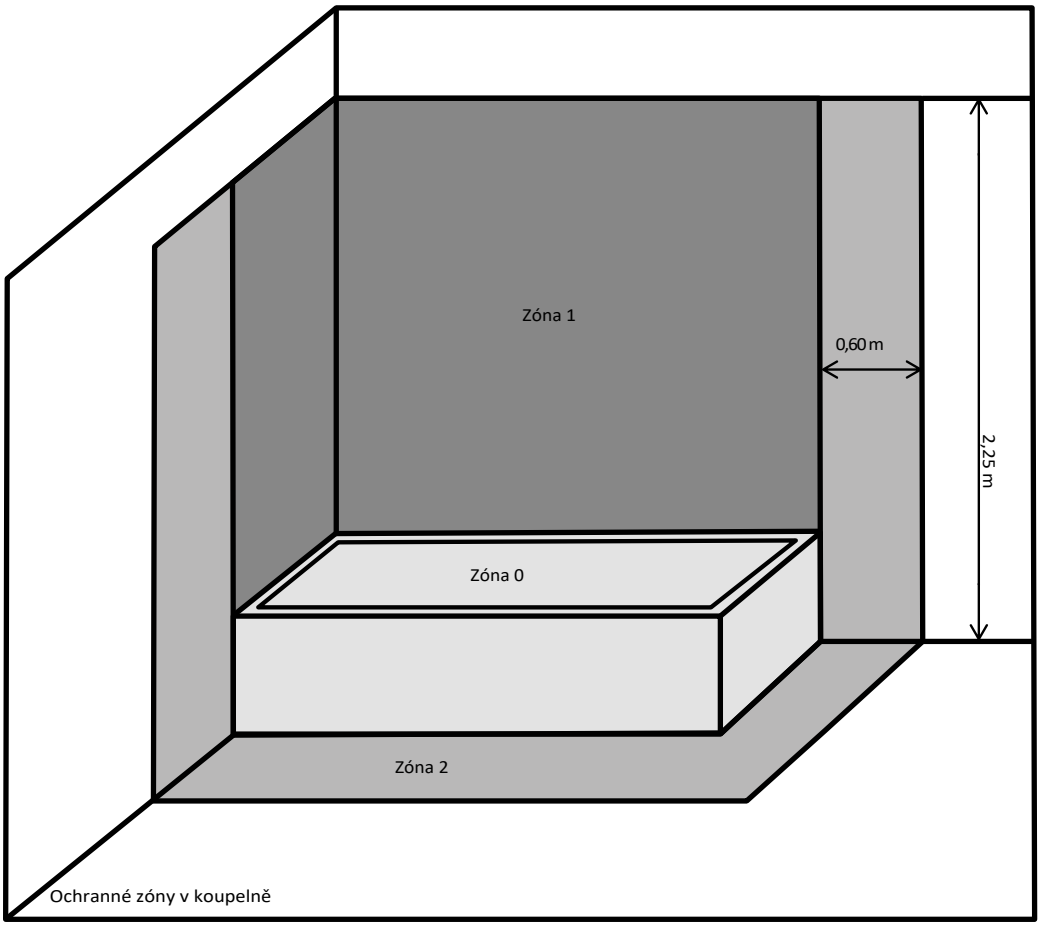

Ochranné zóny v koupelně

2. ÚČELOVÉ POUŽITÍ

(POKRAČOVÁNÍ)

Topné těleso je třeba umístit tak, aby se osoba nacházející se ve vaně nebo ve sprše nemohla dotknout vypínačů a dalších ovládacích prvků.

Topná tělesa nepoužívejte v bezprostřední blízkosti vany, sprchy nebo bazénu.

Stojanové radiátory smí být umístěny a používány pouze tak, aby nepředstavovaly žádné nebezpečí pro dospělé, děti a zvířata.

Toto zařízení není hračka. Uchovávejte jej mimo dosah dětí a domácích zvířat. Neodkládejte obalový materiál bez povšimnutí. Nenechávejte zařízení v provozu bez dozoru.

V případě pevné instalace je zařízení určeno pouze k montáži na stěnu.

Topné těleso nesmí být namontováno na snadno hořlavém podkladu (stavební třída B3).

Zařízení provozujte pouze prostřednictvím řádně nainstalované zásuvky, jejíž napětí a frekvence přesně odpovídají údajům na typovém štítku zařízení a která je chráněna proudovým chráničem (FI). Pokud je síťová zástrčka vybavena ochranným kontaktem, musí být připojena k zásuvce s ochranným vodičem. Nikdy nevypínejte ochranný vodič napájecího kabelu. Nedodržení tohoto pokynu může vést k poškození zařízení a zranění uživatele.

Topné těleso neinstalujte přímo pod zásuvkou ani před ní.

Síťová zástrčka musí být po instalaci přístupná a v případě potřeby musí být možné ji okamžitě odpojit. Jakékoli jiné použití než v souladu s určením se

považuje za nesprávné použití.

Předvídatelné nesprávné použití

Zařízení nesmí být používáno venku. Nikdy jej nevystavujte dešti ani vlhkosti. Zařízení neoplachujte vodou. Neskladujte jej ve vlhkých místnostech.

Zařízení nesmí být používáno ve vlhkých místnostech.

Neumísťujte zařízení na mokrý nebo zaplavený povrch. Neumísťujte zařízení na hořlavý povrch.

Používejte zařízení pouze v malých místnostech, pokud se v nich nacházejí osoby, které nejsou schopny místnost opustit samy a nejsou pod neustálým dohledem.

Zařízení nesmí být umístěno v dětských pokojích.
Trvalá instalace musí být provedena mimo dosah dětí. Toto zařízení nesmí být namontováno na strop.

Zařízení smí být namontováno na dřevěný podklad pouze tehdy, je-li mezi zařízením a podkladem vzdálenost nejméně 1 cm. Alternativně můžete mezi zařízení a podklad vložit ohnivzdornou desku, např. sádrokartonovou desku.

2. ÚČELOVÉ POUŽITÍ

(POKRAČOVÁNÍ)

Na zařízení neukládejte žádné předměty, jako např. oděvy.

Používejte zařízení pouze k vytápění vozidel.

Nepoužívejte zařízení v blízkosti benzínu, rozpouštědel, laků nebo jiných snadno hořlavých výparů ani v místnostech, kde jsou tyto látky skladovány.

Zařízení nesmí být používáno jako topidlo pro kojence, děti nebo zvířata. Nebezpečí úrazu způsobeného

infračerveným zářením!

Nezdržujte se příliš dlouho v bezprostřední blízkosti zařízení. Nedívejte se delší dobu přímo do zařízení. Dodržujte minimální vzdálenosti.

Aby nedošlo k úrazu elektrickým proudem, nikdy neotvírejte žádnou část výrobku. Uvnitř přístroje se nenacházejí
žádné části, které by měl uživatel opravovat.

Samovolné konstrukční změny, přístavby nebo úpravy přístroje jsou zakázány.

Kvalifikace obsluhy

Zařízení smí používat pouze osoby, které disponují dostatečnými fyzickými, smyslovými a duševními schopnostmi a mají odpovídající znalosti a zkušenosti. Ostatní osoby smí zařízení používat pouze pod dohledem nebo pod vedením osoby odpovědné za jejich bezpečnost.

Osoby, které toto zařízení používají, musí:

- si být vědomy nebezpečí, která vznikají při práci s elektrickými zařízeními.
- si přečíst a porozumět návodu k obsluze, zejména kapitole „Bezpečnostní pokyny“.

Údržbové práce, které vyžadují otevření krytu, smí provádět pouze specializované elektrotechnické firmy nebo dodavatel.

3. OBSAH DODÁVKY

Název výrobku	Obrázek	Množství
Infračervené topidlo Heidenfeld HP100-3 (příklad na obrázku) včetně zásuvkového termostatu		1
Nástěnný háček	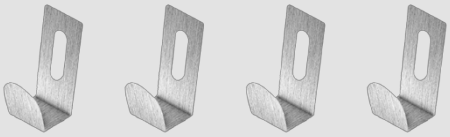	4
šrouby		4
hmoždinky		4
Návod k použití nebo leták s QR kódem	 	1

4. MONTÁŽ

Upozornění:
Před montáží dodržujte bezpečnostní pokyny a předepsaný způsob použití!

Teplotní čidlo v místnosti neumisťujte do oblasti sálání (130 stupňů) infračerveného topení.
Pokud je snímač umístěn příliš blízko, bude to mít negativní vliv na měření teploty.

Rozměry a rozteče otvorů (mm) jednotlivých modelů pro infračervené topení Heidenfeld HP100-3 při horizontální a vertikální orientaci

PR0022785-03 (300 W)

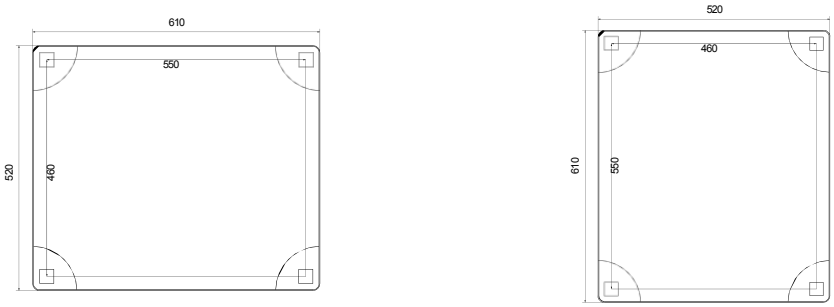

PR0022785-05 (400 W)

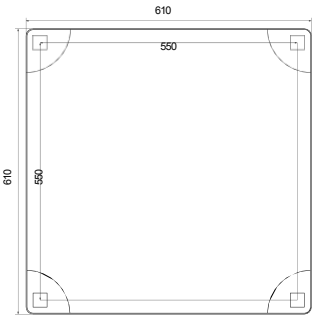

PR0022785-02 (500 W)

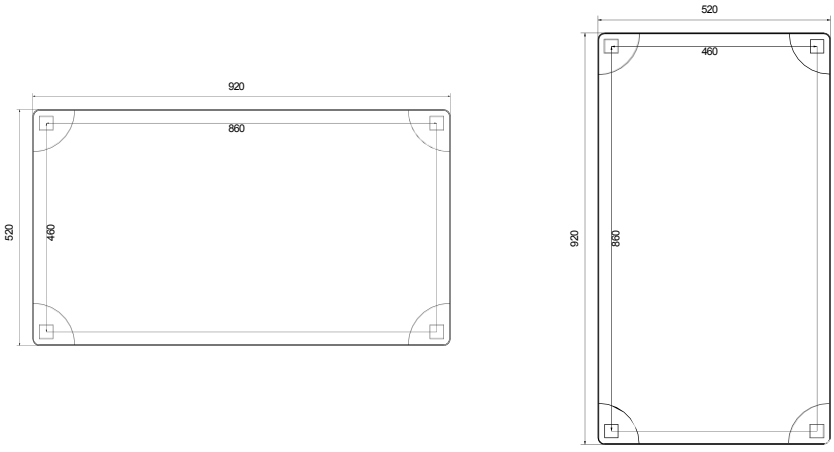

4. MONTÁŽ

(POKRAČOVÁNÍ)

PR0022785-04 (600 W)

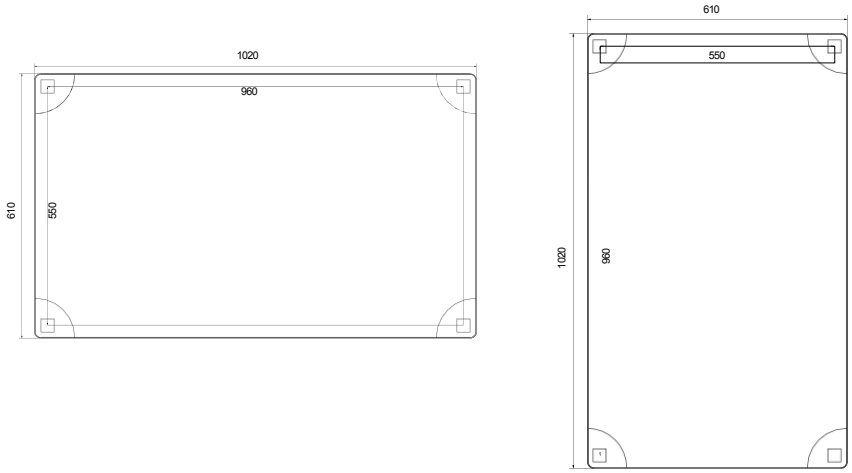

PR0022785-01 (800 W)

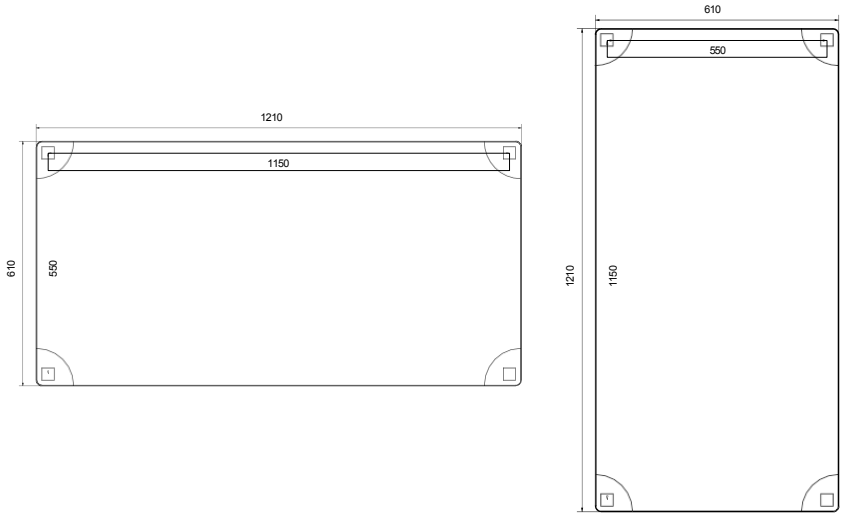

PR0022785-06 (1000 W)

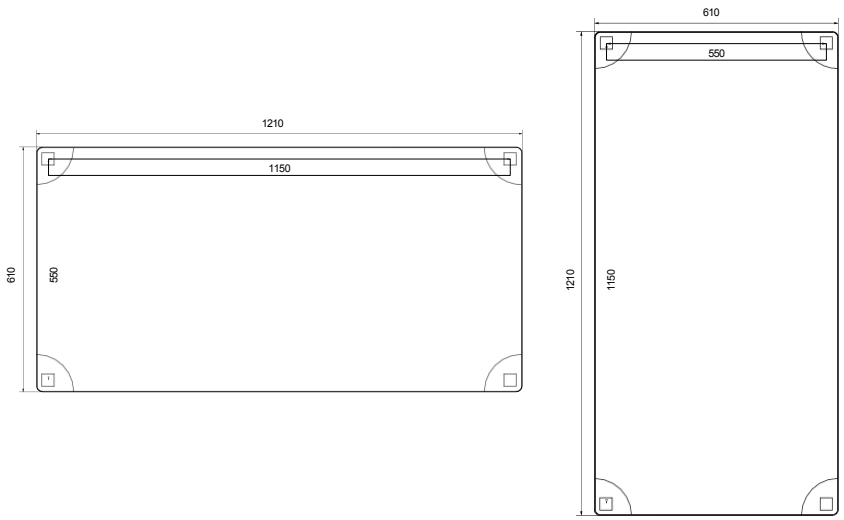

4. MONTÁŽ

(POKRAČOVÁNÍ)

PR0022785-07 (1200 W)

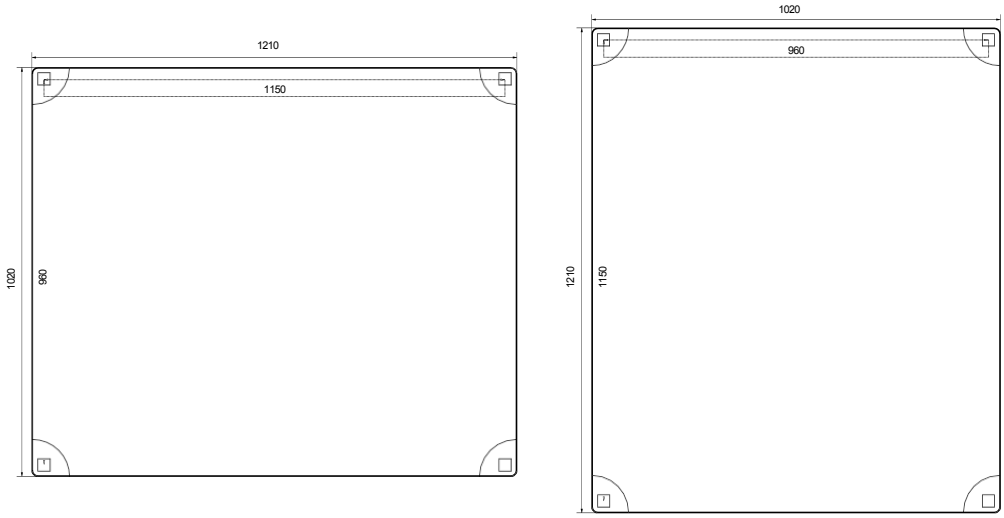

Dodržujte prosím následující bezpečnostní vzdálenosti:

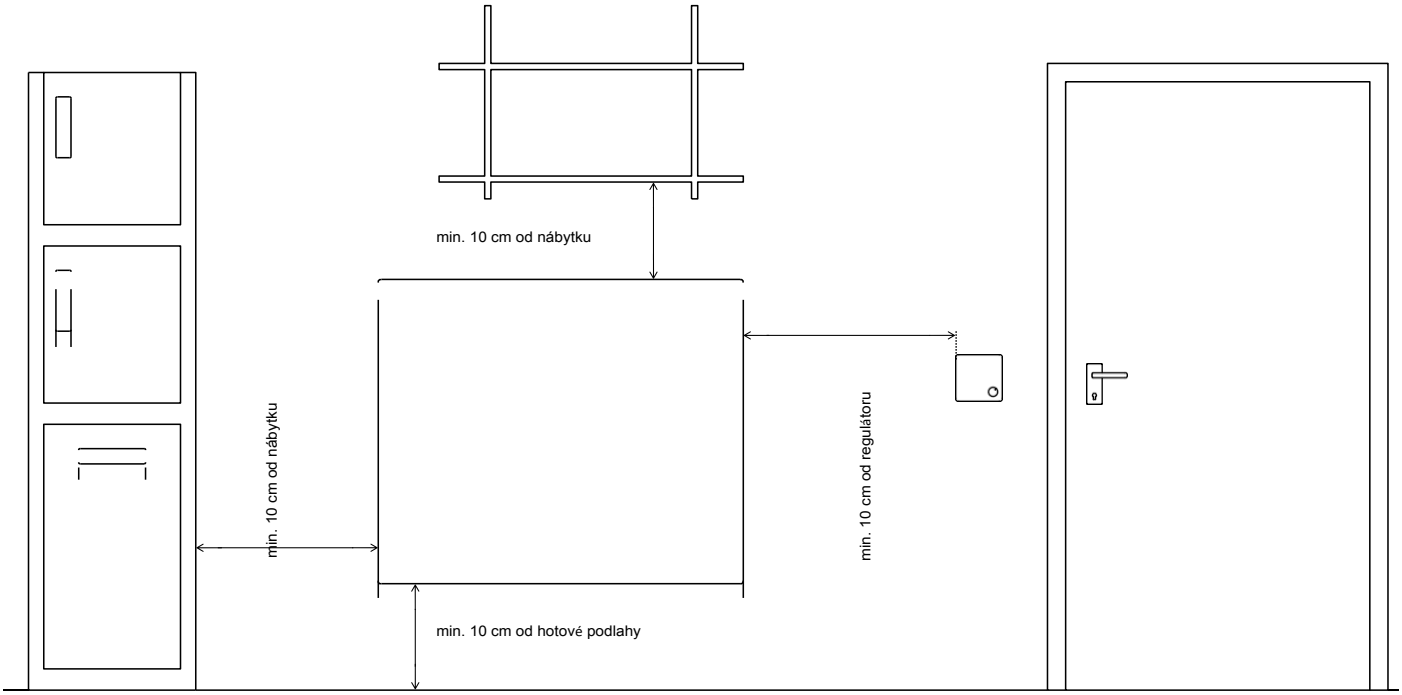

4. MONTÁŽ

(POKRAČOVÁNÍ)

Instalace

Krok 1
Na stěně si vyznačte polohu 4 otvorů, které je třeba vyvrtat.
Použijte vrtačku a v případě potřeby nejprve vyvrtejte otvory o něco menším vrtákem.
Dbejte na to, aby vzdálenost mezi jednotlivými otvory
odpovídal vzdálenosti otvorů v držácích na zadní straně topného zařízení.

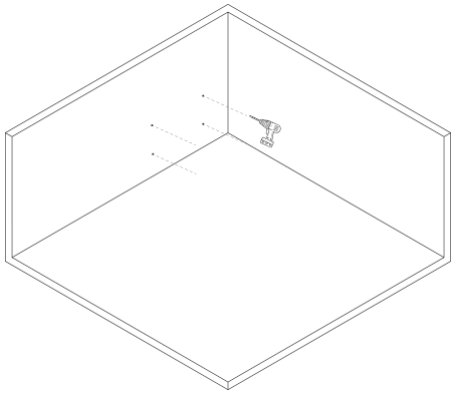

Krok 2
Nejprve vložte do vyvrtaných otvorů 4 dodané hmoždinky.

Následně přišroubujte
4 nástěnné háčky pomocí 4 univerzálních šroubů do hmoždinek.

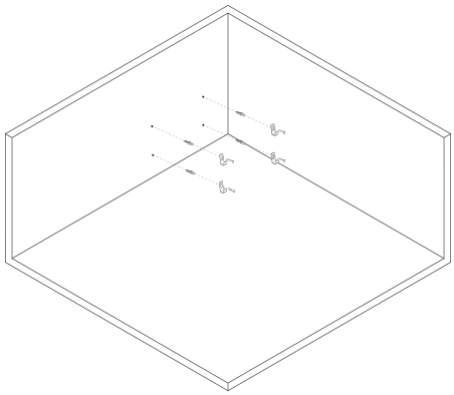

Krok 3
Umístěte infračervenou topnou desku před nástěnné háčky a provlečte každý ze 4 háčků příslušným otvorem na zadní straně topné desky. Než desku pustíte, důkladně se ujistěte, že je správně upevněna k nástěnným háčkům.

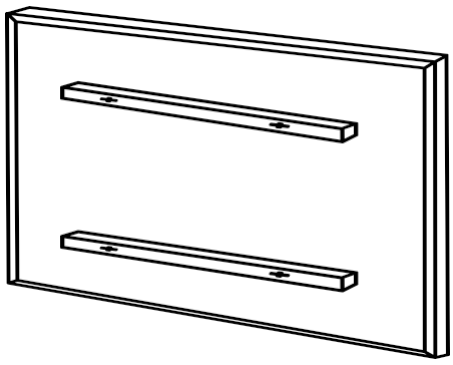

⚠ VAROVÁNÍ:

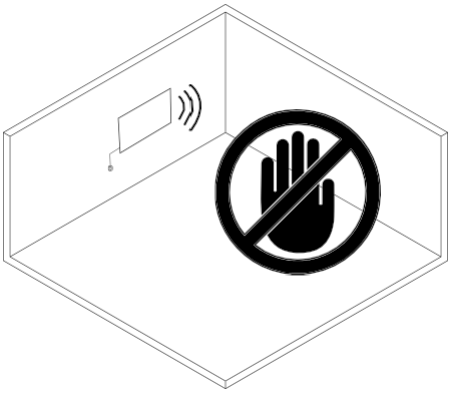

Během provozu se nedotýkejte.



Horký povrch



Nezakrývejte.

5. VYSVĚTLUJÍCÍ VIDEO

Programování termostatu zásuvky
Klikněte na obrázek, odkaz nebo vedlejší QR kód, abyste spustili video. Alternativně můžete QR kód naskenovat pomocí svého smartphonu a spustit tak video.

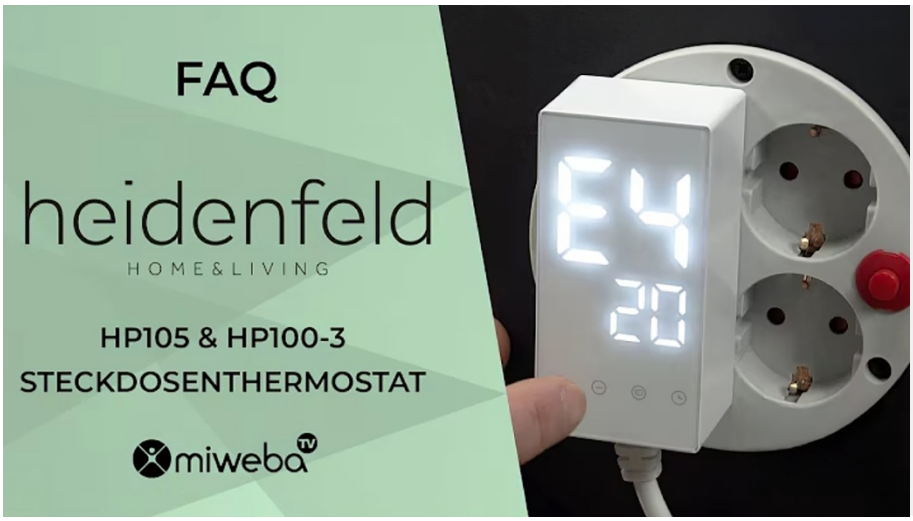

l.miweba.de/hp100-3-tutorial

6. TECHNICKÉ ÚDAJE

Vlastnosti	PR0022785-03 (300 W): 61 x 52 x 1,5 cm; 3 kg; pro místnosti do 8 m² PR0022785-05 (400 W): 61 x 61 x 1,5 cm; 3,5 kg; pro místnosti do 10 m² PR0022785-02 (500 W): 92 x 52 x 1,5 cm; 4 kg; pro místnosti do 12 m² PR0022785-04 (600 W): 102 x 61 x 1,5 cm; 4,5 kg; pro místnosti do 16 m² PR0022785-01 (800 W): 121 x 61 x 1,5 cm; 5,5 kg; pro místnosti do 19 m² PR0022785-06 (1000 W): 121 x 61 x 1,5 cm; 5,5 kg; pro místnosti do 25 m² PR0022785-07 (1200 W): 121 x 102 x 1,5 cm; 10 kg; pro místnosti do 30 m²
Topný výkon	Podle varianty 300 W, 400 W, 500 W, 600 W, 800 W, 1000 W, 1200 W
Provozní režim	Elektrický
Provozní napětí	230 V AC, 50 Hz
Síťová zástrčka	Zástrčka s ochranným kontaktem (typ C-CEE 7/4)
Délka kabelu	1,75 m
Způsob ovládání	Soft-Touch, tlačítko
Oblasti použití	Vnitřní prostory
Určené použití	Montáž na stěnu
Třída ochrany	Třída 1
Stupeň ochrany	IP20
Bezpečnost	Ochrana proti přehřátí
Druh tepla	Infračervené záření
Teploty povrchu	Až 125 °C
Bezpečnostní vzdálenosti po montáži	Bočně: 10 cm, nahoře: 10 cm, dole: 10 cm
Záruka	10 let
Životnost	>100 000 hodin
Regulace teploty	Pomocí inteligentního termostatu do zásuvky
Nastavitelný teplotní rozsah	0 až 40 °C, nastavitelné v krocích po 1 °C
Detekce otevřeného okna	Automatické vypnutí topení při detekci otevřeného okna
Povrch	bílý
Materiál rámu	hliník
Hlavní přednosti produktu	10letá záruka, inteligentní ovládání termostatu, místnosti o velikosti až 30 m², detekce otevřeného okna, infračervené sálavé teplo

Technické údaje se mohou změnit bez předchozího upozornění, výhradou případných chyb.

Příslušenství:
PR0026747-01 Miweba Heidenfeld – sada pro nástěnnou montáž topení HP100/HP105

7. INFORMACE O PRODUKTU

v souladu s přílohou II nařízení (EU) 2015/1188
k provedení směrnice Evropského parlamentu a Rady 2009/125/ES, pokud jde o stanovení požadavků na ekodesign individuálních topných zařízení

Kód modelu: PR0022785-03

Model: Heidenfeld HP100-3 infračervené topidlo 300 W

Údaj	Symbol	Hodnota	Jednotka
Tepelný výkon			
Jmenovitý tepelný výkon	P_{nom}	0,30	kW
Minimální tepelný výkon (orientační hodnota)	P_{min}	N. A.	kW
Maximální trvalý tepelný výkon	$P_{max,c}$	0,30	kW
Spotřeba pomocného proudu			
Při jmenovitém tepelném výkonu	el_{max}	N. A.	kW
Při minimálním tepelném výkonu	el_{min}	N. A.	kW
V pohotovostním režimu	el_{SB}	N. A.	kW

Kontaktní údaje Miweba GmbH
Gewerbepark 20
96149 Breitengüßbach

Tel. +49 (0) 9544 / 987908-0
E-mail: info@miweba.de
Web: https://www.miweba.de Registrační číslo WEEE: DE54010438

Typ tepelného výkonu/regulace teploty v místnosti

jednostupňový výkon, bez regulace teploty v místnosti	ne
dva nebo více ručně nastavitelných stupňů, bez regulace teploty v místnosti	ne
regulace teploty v místnosti pomocí mechanického termostatu s elektronickou regulací teploty v místnosti	ne
elektronická regulace teploty v místnosti a denní časové řízení	ne
elektronická regulace teploty v místnosti a regulace podle dnů v týdnu	ne
	ano

Další možnosti regulace (lze vybrat více možností)

Regulace teploty v místnosti s detekcí přítomnosti Regulace teploty v místnosti s detekcí otevřených oken a možností dálkového ovládání s adaptivním nastavením začátku vytápění s omezením doby provozu se senzorem černé koule	ne ano ne ne ne ne

Identifikační číslo modelu: PR0022785-05

Model: Heidenfeld HP100-3 Infračervené topení 400 W

Údaj	Symbol	Hodnota	Jednotka
Tepelný výkon			
Jmenovitý tepelný výkon	P_{nom}	0,40	kW
Minimální tepelný výkon (orientační hodnota)	P_{min}	N. A.	kW
Maximální trvalý tepelný výkon	$P_{max,c}$	0,40	kW
Spotřeba pomocného proudu			
Při jmenovitém tepelném výkonu	el_{max}	N. A.	kW
Při minimálním tepelném výkonu	el_{min}	N. A.	kW
V pohotovostním režimu	el_{SB}	N. A.	kW

Kontaktní údaje Miweba GmbH
Gewerbepark 20
96149 Breitengüßbach

Tel. +49 (0) 9544 / 987908-0
E-mail: info@miweba.de
Web: https://www.miweba.de Registrační číslo WEEE DE54010438

Typ topného výkonu/regulace teploty v místnosti

jednostupňový výkon, bez regulace teploty v místnosti	ne
dva nebo více ručně nastavitelných stupňů, bez regulace teploty v místnosti	ne
regulace teploty v místnosti pomocí mechanického termostatu s elektronickou regulací teploty v místnosti	ne
elektronická regulace teploty v místnosti a denní časové řízení	ne
elektronická regulace teploty v místnosti a regulace podle dnů v týdnu	ne
	ano

Další možnosti regulace (lze uvést více možností)

Regulace teploty v místnosti s detekcí přítomnosti Regulace teploty v místnosti s detekcí otevřených oken a možností dálkového ovládání s adaptivním nastavením začátku vytápění s omezením doby provozu se senzorem černé koule	ne ano ne ne ne ne

7. INFORMACE O PRODUKTU

(POKRAČOVÁNÍ)

podle přílohy II nařízení (EU) 2015/1188
k provedení směrnice Evropského parlamentu a Rady 2009/125/ES, pokud jde o stanovení požadavků na ekodesign samostatných topných zařízení

Identifikační číslo modelu: PR0022785-02

Model: Heidenfeld HP100-3 infračervené topení 500 W

Údaj	Symbol	Hodnota	Jednotka
Tepelný výkon			
Jmenovitý tepelný výkon	P_{nom}	0,50	kW
Minimální tepelný výkon (orientační hodnota)	P_{min}	N. A.	kW
Maximální trvalý tepelný výkon	$P_{max,c}$	0,50	kW
Spotřeba pomocného proudu			
Při jmenovitém tepelném výkonu	el_{max}	N. A.	kW
Při minimálním tepelném výkonu	el_{min}	N. A.	kW
V pohotovostním režimu	el_{SB}	N. A.	kW

Kontaktní údaje Miweba GmbH
Gewerbepark 20
96149 Breitengüßbach

Tel. +49 (0) 9544 / 987908-0
E-mail: info@miweba.de
Web: https://www.miweba.de Registrační číslo WEEE: DE54010438

Typ tepelného výkonu/regulace teploty v místnosti

jednostupňový výkon, bez regulace teploty v místnosti	ne
dva nebo více ručně nastavitelných stupňů, bez regulace teploty v místnosti	ne
regulace teploty v místnosti pomocí mechanického termostatu s elektronickou regulací teploty v místnosti	ne
elektronická regulace teploty v místnosti a denní časové řízení	ne
elektronická regulace teploty v místnosti a regulace podle dnů v týdnu	ne
	ano

Další možnosti regulace (lze vybrat více možností)

Regulace teploty v místnosti s detekcí přítomnosti	ne
Regulace teploty v místnosti s detekcí otevřených oken a možností dálkového ovládání	ano
Regulace teploty v místnosti s adaptivním nastavením začátku vytápění s omezením doby provozu	ne
Regulace teploty v místnosti se senzorem černé koule	ne

Identifikační číslo modelu: PR0022785-04

Model: Heidenfeld HP100-3 infračervené topení 600 W

Údaj	Symbol	Hodnota	Jednotka
Tepelný výkon			
Jmenovitý tepelný výkon	P_{nom}	0,60	kW
Minimální tepelný výkon (orientační hodnota)	P_{min}	N. A.	kW
Maximální trvalý tepelný výkon	$P_{max,c}$	0,60	kW
Spotřeba pomocného proudu			
Při jmenovitém tepelném výkonu	el_{max}	N. A.	kW
Při minimálním tepelném výkonu	el_{min}	N. A.	kW
V pohotovostním režimu	el_{SB}	N. A.	kW

Kontaktní údaje Miweba GmbH
Gewerbepark 20
96149 Breitengüßbach

Tel. +49 (0) 9544 / 987908-0
E-mail: info@miweba.de
Web: https://www.miweba.de Registrační číslo WEEE: DE54010438

Typ topného výkonu/regulace teploty v místnosti

jednostupňový výkon, bez regulace teploty v místnosti	ne
dva nebo více ručně nastavitelných stupňů, bez regulace teploty v místnosti	ne
regulace teploty v místnosti pomocí mechanického termostatu s elektronickou regulací teploty v místnosti	ne
elektronická regulace teploty v místnosti a denní časové řízení	ne
elektronická regulace teploty v místnosti a regulace podle dnů v týdnu	ne
	ano

Další možnosti regulace (lze vybrat více možností)

Regulace teploty v místnosti s detekcí přítomnosti	ne
Regulace teploty v místnosti s detekcí otevřených oken s možností dálkového ovládání	ano
Regulace teploty v místnosti s adaptivním nastavením začátku vytápění s omezením doby provozu	ne
Regulace teploty v místnosti se senzorem černé koule	ne

7. INFORMACE O PRODUKTU

(POKRAČOVÁNÍ)

v souladu s přílohou II nařízení (EU) 2015/1188
o provedení směrnice Evropského parlamentu a Rady 2009/125/ES, pokud jde o stanovení požadavků na ekodesign jednotlivých zařízení pro vytápění místností

Identifikační číslo modelu: PR0022785-01

Model: Heidenfeld HP100-3 infračervené topidlo 800 W

Údaj	Symbol	Hodnota	Jednotka
Tepelný výkon			
Jmenovitý tepelný výkon	P_{nom}	0,80	kW
Minimální tepelný výkon (orientační hodnota)	P_{min}	N. A.	kW
Maximální trvalý tepelný výkon	$P_{max,c}$	0,80	kW
Spotřeba pomocného proudu			
Při jmenovitém tepelném výkonu	el_{max}	N. A.	kW
Při minimálním tepelném výkonu	el_{min}	N. A.	kW
V pohotovostním režimu	el_{SB}	N. A.	kW

Kontaktní údaje Miweba GmbH
Gewerbepark 20
96149 Breitengüßbach

Tel. +49 (0) 9544 / 987908-0
E-mail: info@miweba.de
Web: https://www.miweba.de Registrační číslo WEEE: DE54010438

Typ tepelného výkonu/regulace teploty v místnosti

jednostupňový výkon, bez regulace teploty v místnosti	ne
dva nebo více ručně nastavitelných stupňů, bez regulace teploty v místnosti	ne
regulace teploty v místnosti pomocí mechanického termostatu s elektronickou regulací teploty v místnosti	ne
elektronická regulace teploty v místnosti a denní časové řízení	ne
elektronická regulace teploty v místnosti a regulace podle dnů v týdnu	ne
	ano

Další možnosti regulace (lze vybrat více možností)

Regulace teploty v místnosti s detekcí přítomnosti Regulace teploty v místnosti s detekcí otevřených oken a možností dálkového ovládání s adaptivním nastavením začátku vytápění s omezením doby provozu se senzorem černé koule	ne ano ne ne ne ne

Identifikační číslo modelu: PR0022785-06

Model: Heidenfeld HP100-3 Infračervené topení 1000 W

Údaj	Symbol	Hodnota	Jednotka
Tepelný výkon			
Jmenovitý tepelný výkon	P_{nom}	1,00	kW
Minimální tepelný výkon (orientační hodnota)	P_{min}	N. A.	kW
Maximální trvalý tepelný výkon	$P_{max,c}$	1,00	kW
Spotřeba pomocného proudu			
Při jmenovitém tepelném výkonu	el_{max}	N. A.	kW
Při minimálním tepelném výkonu	el_{min}	N. A.	kW
V pohotovostním režimu	el_{SB}	N. A.	kW

Kontaktní údaje Miweba GmbH
Gewerbepark 20
96149 Breitengüßbach

Tel. +49 (0) 9544 / 987908-0
E-mail: info@miweba.de
Web: https://www.miweba.de Registrační číslo WEEE DE54010438

Typ topného výkonu/regulace teploty v místnosti

jednostupňový výkon, bez regulace teploty v místnosti	ne
dva nebo více ručně nastavitelných stupňů, bez regulace teploty v místnosti	ne
regulace teploty v místnosti pomocí mechanického termostatu s elektronickou regulací teploty v místnosti	ne
elektronická regulace teploty v místnosti a denní časové řízení	ne
elektronická regulace teploty v místnosti a regulace podle dnů v týdnu	ne
	ano

Další možnosti regulace (lze vybrat více možností)

Regulace teploty v místnosti s detekcí přítomnosti Regulace teploty v místnosti s detekcí otevřených oken a možností dálkového ovládání s adaptivním nastavením začátku vytápění s omezením doby provozu se senzorem černé koule	ne ano ne ne ne ne

7. INFORMACE O PRODUKTU

(POKRAČOVÁNÍ)

podle přílohy II nařízení (EU) 2015/1188
k provedení směrnice Evropského parlamentu a Rady 2009/125/ES, pokud jde o stanovení požadavků na ekodesign samostatných topných zařízení

Identifikační číslo modelu: PR0022785-07

Model: Heidenfeld HP100-3 infračervené topení 1200 W

Údaj	Symbol	Hodnota	Jednotka
Tepelný výkon			
Jmenovitý tepelný výkon	P_{nom}	1,20	kW
Minimální tepelný výkon (orientační hodnota)	P_{min}	N. A.	kW
Maximální trvalý tepelný výkon	$P_{max,c}$	1,20	kW
Spotřeba pomocného proudu			
Při jmenovitém tepelném výkonu	el_{max}	N. A.	kW
Při minimálním tepelném výkonu	el_{min}	N. A.	kW
V pohotovostním režimu	el_{SB}	N. A.	kW

Kontaktní údaje Miweba GmbH
Gewerbepark 20
96149 Breitengüßbach

Tel. +49 (0) 9544 / 987908-0
E-mail: info@miweba.de
Web: https://www.miweba.de Registrační číslo WEEE: DE54010438

Typ tepelného výkonu/regulace teploty v místnosti	
jednostupňový výkon, bez regulace teploty v místnosti	ne
dva nebo více ručně nastavitelných stupňů, bez regulace teploty v místnosti	ne
regulace teploty v místnosti pomocí mechanického termostatu s elektronickou regulací teploty v místnosti	ne
elektronická regulace teploty v místnosti a denní časové řízení	ne
elektronická regulace teploty v místnosti a regulace podle dnů v týdnu	ne
	ano
Další možnosti regulace (lze vybrat více možností)	
Regulace teploty v místnosti s detekcí přítomnosti Regulace teploty v místnosti s detekcí otevřených oken a možností dálkového ovládání s adaptivním nastavením začátku vytápění s omezením doby provozu se senzorem černé koule	ne ano ne ne ne ne

8. ÚDRŽBA

Varování před elektrickým napětím:
Práce, které vyžadují otevření krytu, smí provádět výhradně autorizovaný odborný personál. Aby se předešlo riziku úrazu elektrickým proudem, nikdy se nedotýkejte síťové zástrčky mokrýma nebo vlhkými rukama. Při vytahování síťové zástrčky ze zásuvky vždy uchopte samotnou zástrčku – netahejte za napájecí kabel. Před dotykem, čištěním, údržbou nebo přepravou se ujistěte, že je infračervené topidlo zcela vychladlé. Nikdy zařízení neponořujte do vody! Chraňte elektrické součásti před vlhkostí.

Správná údržba, péče a skladování infračerveného topení jsou nezbytné pro zajištění dlouhé životnosti a optimálního fungování.

Níže naleznete pokyny, které vám pomohou udržet vaše zařízení v nejlepším stavu:

Čištění a údržba
Povrch infračerveného topení by měl být udržován v čistotě, aby bylo zajištěno rovnoměrné vyzařování tepla. Před každým čištěním nechte topení zcela vychladnout. Potisknutý hliníkový povrch opatrně očistěte měkkým, suchým nebo mírně navlhčeným hadříkem. Nepoužívejte agresivní čisticí prostředky, drhnoucí prostředky ani ostré předměty, protože by mohly povrch poškodit. Dbejte na to, aby během čištění nevnikla do zařízení voda, abyste předešli zkratům nebo jiným poškozením. Po čištění nechte zařízení zcela vyschnout, než jej znovu uvedete do provozu.

Údržba
Vaše infračervené topení je téměř bezúdržbové, přesto byste měli zařízení pravidelně kontrolovat, zda není znečištěné nebo mechanicky poškozené. Zkontrolujte bezpečné upevnění na stěně, zejména po delším provozu, a ujistěte se, že montážní materiál pevně drží. Pro zajištění bezpečnosti provozu zkontrolujte také napájecí kabel včetně síťové zástrčky, zda nejsou poškozené. Pokud termostat nebo LED displej nefungují správně, postupujte podle návodu k obsluze pro vyhledání závady nebo se obraťte na zákaznický servis.

Skladování
Pokud chcete své infračervené topení uskladnit, měli byste jej uchovávat na suchém, čistém a dobře větraném místě. Vyhněte se prostředí s vysokou vlhkostí vzduchu, abyste zabránili korozi nebo poškození elektronických součástek. Zařízení pokud možno uchovávejte v původním obalu, abyste ochránili povrch a citlivé součásti. Dbejte na to, abyste napájecí kabel řádně navinuli, abyste zabránili jeho zalomení nebo poškození.

9. LIKVIDACE

Upozornění: Po skončení životnosti nesmí být toto zařízení likvidováno jako běžný domácí odpad, ale musí být odevzdáno do sběrného místa pro recyklaci elektrických a elektronických zařízení. Bližší informace získáte u příslušného sběrného místa ve vaší obci. Materiály jsou recyklovatelné podle svého označení. Opětovným použitím, materiálovým zhodnocením nebo jinými formami využití vyřazených zařízení významně přispíváte k ochraně životního prostředí.

9. LIKVIDACE

(POKRAČOVÁNÍ)

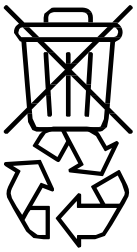

Evropská směrnice o likvidaci 2012/19/EU

Za žádných okolností nevyhazujte zařízení do běžného domovního odpadu. Zařízení likvidujte výhradně prostřednictvím obecního nebo schváleného zařízení pro likvidaci odpadu. Dodržujte přitom platné předpisy. V případě pochybností se informujte u městského či obecního úřadu o možnosti odborné a ekologické likvidace.

Recyklace

Vaše nové zařízení bylo při přepravě k vám chráněno obalem. Obalové materiály lze znovu vrátit do koloběhu surovin. Pomozte prosím a zlikvidujte obal způsobem šetrným k životnímu prostředí. Informace o aktuálních způsobech likvidace získáte u svého prodejce nebo u svého komunálního zařízení pro likvidaci odpadu.

10. VYLOUČENÍ ODPOVĚDNOSTI

Všechna práva vyhrazena.

Společnost Miweba GmbH nenese odpovědnost za případné nepřesnosti nebo nesprávné údaje v tomto návodu k obsluze. Informace v tomto dokumentu mohou být změněny bez předchozího oznámení, neexistuje však žádná povinnost k průběžné aktualizaci. Vyhrazujeme si právo na změny designu a zařízení, které slouží ke zlepšení výrobního procesu nebo produktu.

11. ZÁRUČNÍ PODMÍNKY

Společnost Miweba GmbH poskytuje spotřebitelům u odpovídajícím způsobem označených výrobků kromě zákonné záruky také záruku výrobce. Naše záruční podmínky najdete zde (kliknutím na QR kód nebo odkaz se dostanete na příslušnou stránku):



12. SOUHLAS S POŽADAVKY

Značkou CE výrobce prohlašuje, že výrobek splňuje základní požadavky a směrnice evropských předpisů.

Miweba GmbH

Gewerbepark 20
96149 Breitengüßbach
09544 9879080
kundenservice@miweba.de

Číslo WEEE: DE54010438

MIWEBA.DE

/miwebagmbh /miwebaTV /miweba.de