Bežecký pás
T- 600



AVUS-10600/AVUS-10600-120

ADIDASHARDWARE.COM

V2_05.2026

CONSOLE+

T-600_AVUS-10600(120)_TLAČENÁ PRÍRUČKA GLOBÁLNA V3 01.05.2028.indd 76-1

01.05.2029 11:54

SK

Vážené zákazníčky, vážení zákazníci

Teší nás, že ste sa rozhodli pre zariadenie **Adidas**. Tento kvalitný produkt je navrhnutý pre domáce používanie.
Pred poskladaním zariadenia si pozorne prečítajte návod na použitie.
Používajte zariadenie iba tak ako je to popísané v tomto návode na použitie. Tento návod uschovajte pre prípadné otázky v budúcnosti ohľadne prevádzky Vášho zariadenia.

Prajeme Vám veľa zábavy a úspechov pri Vašom tréningu.

Váš **DUVLAN** tím

Záruka

Kvalitné výrobky **Adidas** sú konštruované a testované pre fitness tréningy v domácom prostredí.
Predávajúci poskytuje na tento výrobok 2 - ročnu záruku.
Záruka sa nevzťahuje na škody spôsobené nesprávnou montážou, nesprávnou údržbou, mechanickým poškodením, opotrebením dielov pri bežnom používaní, neodvratnou udalosťou, neodbornými zásahmi, nesprávnym zaobchádzaním, či nevhodným umiestnením.
V prípade reklamácie nás kontaktujte.
Záručná doba začína plynúť dátumom predaja (uschovajte preto doklad o kúpe).

Zákaznícky servis

Aby sme Vám mohli čo najlepšie pomôcť s prípadnými problémami na Vašom zariadení, poznačte si presný názov výrobku a sériové číslo.

Pokyny pre zaobchádzanie so zariadením po vyradení z prevádzky

Zariadenie **Adidas** je recyklovateľné. Prosíme Vás, aby ste Vaše zariadenie po skončení životnosti odovzdali do zberného odpadu (alebo miesta na to určeného).

Kontakt

Duvlan s.r.o. K Zornici 1990/23
957 01 Bánovce nad Bebravou
e-mail: servis@duvlan.com

web: www.duvlan.com

Pokyny

Tento návod na použitie je len referencia pre zákazníkov. **DUVLAN** nepreberá ručenie za chyby vzniknuté prekladom alebo technickou zmenou produktu.

VAROVANIA

- Zariadenie je určené výhradne na domáce použitie (HC). Nepoužívajte zariadenie v žiadnom komerčnom, prenájmovom ani inštitucionálnom prostredí
- Zariadenie by mali používať iba osoby s hmotnosťou **136 kg/299,83 lb** alebo menej
- Zariadenie používajte výlučne podľa pokynov uvedených v tejto príručke. Pred začatím akéhokoľvek cvičebného programu sa poraďte so svojím lekárom
- Dbajte na to, aby sa deti a domáce zvieratá k zariadeniu nikdy nepriblížili
- Toto zariadenie môžu používať deti vo veku od 14 rokov a osoby so zníženými fyzickými, zmyslovými alebo mentálnymi schopnosťami alebo s nedostatkom skúseností a vedomostí, ak im bol poskytnutý dohľad alebo inštruktáž týkajúca sa bezpečného používania zariadenia a ak chápu súvisiace riziká
- Čistenie a údržbu zariadenia nesmú vykonávať deti mladšie ako 14 rokov
- Uistite sa, že zariadenie stojí na rovnej, stabilnej a vodorovnej ploche s voľným priestorom aspoň 0,6 m okolo zariadenia.
- Vždy noste vhodné športové oblečenie a tréningovú obuv
- Bezpečnosť zariadenia je možné zachovať len vtedy, ak sa pravidelne kontroluje, či nie je poškodené alebo opotrebované. Vadné súčasti okamžite vymeňte a/alebo zariadenie nepoužívajte, kým nebude opravené. Venujte osobitnú pozornosť súčastiam, ktoré sú najviac náchylné na opotrebovanie. Pred použitím si prečítajte a dodržiavajte všetky varovania a pokyny
- Udržujte vlasy, telo a oblečenie voľné a mimo dosahu všetkých pohyblivých častí
- Ak sa kedykoľvek počas cvičenia cítite slabý, máte závraty alebo pociťujete bolesť, okamžite prestaňte cvičiť a poraďte sa so svojím lekárom
- Nadmerné cvičenie môže viesť k vážnemu zraneniu alebo smrti
- Udržujte zariadenie v interiéri, mimo dosahu vlhkosti a prachu. Neumiestňujte zariadenie do garáže, na krytú terasu ani do blízkosti vody
- Ak niektoré z nastavovacích zariadení zostanú vyčnievať, môžu brániť pohybu používateľa
- Systém merania srdcovej frekvencie môže byť nepresný
- Nadmerné cvičenie môže viesť k vážnemu zraneniu alebo smrti. Okamžite prestaňte cvičiť
- Toto zariadenie je určené výlučne na spotrebiteľské použitie
- Za zariadením zabezpečte bezpečnostný priestor s rozmermi minimálne 2 000 mm × 1 000 mm
- Zložený bežecký pás by sa nemal používať

- Pred zložením počkajte, kým sa bežecká plocha úplne zastaví
- Hodnota hladiny akustického tlaku emisií s váhou A pri uchu používateľa je približne 57 dB(A), hluková emisia pri zaťažení je vyššia ako bez zaťaženia

- Pred začatím akéhokoľvek cvičebného programu sa podrobte lekárskej prehliadke
- Pred použitím si prečítajte, pochopte a vyskúšajte postupy núdzového zastavenia
- Odporúča sa udržiavať hornú stranu bežeckej plochy čistú a suchú
- Tento stacionárny tréningový prístroj nie je vhodný na účely vyžadujúce vysokú presnosť
- Na tento výrobok sa poskytuje pôvodnému kupujúcemu dvojročná záruka na prípadné vady materiálu a spracovania, ktorá platí iba v krajine nákupu. Uschovajte si nákupný doklad ako dôkaz o kúpe. Ďalšie podrobnosti nájdete na: https://www.adidashardware.com/treadmill-support

UPOZORNENIE: Používateľ je upozornený, že zmeny alebo úpravy, ktoré neboli výslovne schválené stranou zodpovednou za súlad s predpismi, môžu viesť k zrušeniu oprávnenia používateľa na prevádzku zariadenia.

Toto zariadenie spĺňa požiadavky časti 15 predpisov FCC a štandardov RSS organizácie Industry Canada, ktoré nevyžadujú licenciu. Prevádzka podlieha týmto dvom podmienkam:

[1] toto zariadenie nesmie spôsobiť škodlivé rušenie a

[2] toto zariadenie musí akceptovať akékoľvek prijaté rušenie, vrátane rušenia, ktoré môže spôsobiť nežiaduce fungovanie.

POZNÁMKA: Toto zariadenie bolo testované a bolo zistené, že spĺňa limity pre digitálne zariadenie triedy B podľa časti 15 predpisov FCC. Tieto limity sú navrhnuté tak, aby poskytovali primeranú ochranu proti škodlivému rušeniu v obytných priestoroch. Toto zariadenie generuje, využíva a môže vyžarovať rádiovú frekvenčnú energiu a ak nie je nainštalované a používané v súlade s pokynmi, môže spôsobiť škodlivé rušenie rádiovej komunikácie. Neexistuje však žiadna záruka, že v konkrétnej inštalácii k rušeniu nedôjde.

Ak toto zariadenie spôsobuje rušenie prijímania rozhlasového alebo televízneho signálu, čo je možné zistiť vypnutím a opätovným zapnutím zariadenia, odporúča sa, aby sa používateľ pokúsil odstrániť rušenie jedným alebo viacerými z nasledujúcich opatrení:

- Zmeňte orientáciu alebo umiestnenie prijímacej antény
- Zväčšiť vzdialenosť medzi zariadením a prijímačom
- Pripojte zariadenie do zásuvky v okruhu, ktorý je odlišný od okruhu, do ktorého je pripojený prijímač
- Obraťte sa o pomoc na predajcu alebo skúseného technika v oblasti rádia a televízie

CAN ICES-3(B) / NMB-3(B)

Vyhlásenie FCC a IC o vystavení žiareniu:

Toto zariadenie spĺňa limity vystavenia žiareniu stanovené FCC a Kanadou pre nekontrolované prostredie.

Toto zariadenie by malo byť inštalované a prevádzkované s minimálnou vzdialenosťou 20 cm medzi zdrojom žiarenia a vaším telom.

Tento vysielač nesmie byť umiestnený ani prevádzkovaný spolu s žiadnou inou anténou alebo vysielačom.

FCC ID: 2AMDBBLE006
IC ID: 22882-BLE006

DÔLEŽITÉ BEZPEČNOSTNÉ POKYNY

Pri používaní elektrického spotrebiča je potrebné vždy dodržiavať základné bezpečnostné opatrenia, vrátane nasledujúcich:

Pred použitím (tohto spotrebiča) si prečítajte všetky pokyny.

NEBEZPEČENSTVO

- **Aby ste znížili riziko úrazu elektrickým prúdom a poranenia pohyblivými časťami:**

Tento spotrebič vždy ihneď po použití a pred čistením alebo údržbou odpojte zo zásuvky.

VAROVANIE

- **Aby ste znížili riziko popálenia, požiaru, úrazu elektrickým prúdom alebo zranenia osôb:**

1. Toto zariadenie nie je určené na používanie osobami so zníženými fyzickými, zmyslovými alebo mentálnymi schopnosťami, alebo osobami bez dostatočných skúseností a vedomostí, pokiaľ nie sú pod dohľadom osoby zodpovednej za ich bezpečnosť alebo pokiaľ im neboli poskytnuté pokyny týkajúce sa používania zariadenia. Deti mladšie ako 13 rokov držte mimo dosahu tohto zariadenia.
2. Toto zariadenie používajte výlučne na účely uvedené v tomto návode.
Nepoužívajte príslušenstvo, ktoré výrobca neodporúča
3. Nikdy nepoužívajte spotrebič s upchanými vetracími otvormi. Udržujte vetracie otvory bez vlákien, vlasov a podobných nečistôt
4. Nikdy neházdte do žiadneho otvoru žiadne predmety ani do nich nevkladajte žiadne predmety
5. **Nepoužívajte vonku. Iba na domáce použitie**
6. **Nepoužívajte zariadenie v priestoroch, kde sa používajú aerosólové (sprejové) výrobky alebo kde sa podáva kyslík**
7. Prístroj nikdy nenechávajte bez dozoru, keď je zapojený do zásuvky. Keď prístroj nepoužívate a pred nasadením alebo odstránením dielov ho odpojte zo zásuvky
8. Nikdy nepoužívajte tento spotrebič, ak má poškodený kábel alebo zástrčku, ak nefunguje správne, ak spadol alebo bol poškodený, alebo ak spadol do vody. Odneste spotrebič do servisného strediska na prehliadku a opravu.
9. Udržujte kábel v dostatočnej vzdialenosti od horúcich povrchov.
10. **Pred odpojením nastavte všetky ovládače do polohy „vypnuté“ a potom vytiahnite zástrčku zo zásuvky**
11. **UPOZORNENIE: Riziko poranenia osôb – Aby ste sa vyhli poraneniu, buďte mimoriadne opatrní pri nastupovaní na bežiaci pás alebo pri zoskakovaní z neho. PRED POUŽITÍM SI PREČÍTAJTE NÁVOD NA POUŽITIE**
12. **Pripojte tento spotrebič výlučne k správne uzemnenému zásuvkovému konektoru. Pozrite si POKYNY K UZEMNENIU**
13. **KEĎ SPOTREBIČ NEPOUŽÍVATE, ODSTRÁŇTE OVLÁDACÍ PANEL (ALEBO KĽÚČ, ALEBO BEZPEČNOSTNÚ SPONU, PODĽA PRÍPADU) A ULOŽTE HO MIMO DOSAHU DETÍ**
14. Tento spotrebič nepreprávujte za napájací kábel a kábel nepoužívajte ako rukoväť

Tieto pokyny si uchovajte.

POKYNY K UZEMNENIU

Tento výrobok musí byť uzemnený. V prípade poruchy alebo zlyhania poskytuje uzemnenie cestu s najmenším odporom pre elektrický prúd, čím sa znižuje riziko úrazu elektrickým prúdom. Tento výrobok je vybavený káblom s uzemňovacím vodičom a uzemňovacou zástrčkou. Zástrčku je potrebné zapojiť do vhodnej zásuvky, ktorá je správne nainštalovaná a uzemnená v súlade so všetkými miestnymi predpismi a nariadeniami.

NEBEZPEČENSTVO – Nesprávne pripojenie uzemňovacieho vodiča môže viesť k riziku úrazu elektrickým prúdom. Ak máte pochybnosti o tom, či je výrobok správne uzemnený, poraďte sa s kvalifikovaným elektrikárom alebo servisným technikom. Neupravujte zástrčku dodávanú s výrobkom – ak sa nezapája do zásuvky, nechajte si kvalifikovaným elektrikárom nainštalovať vhodnú zásuvku.

Tento výrobok je určený na použitie v obvode s menovitým napätím 120 V/220 V a je vybavený uzemňovacou zástrčkou, ktorá vyzerá ako zástrčka znázornená na náčrte A na obrázku. Uistite sa, že je výrobok pripojený k zásuvke, ktorá má rovnakú konfiguráciu ako zástrčka. S týmto výrobkom sa nesmie používať žiadny adaptér.

SPÔSOBY UZEMNENIA

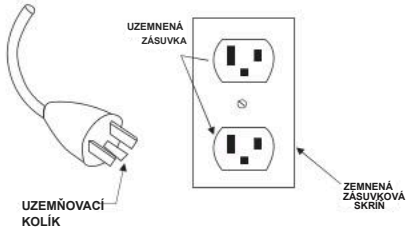



Logo WEEE – tento symbol na **výrobku** znamená, že sa na výrobok vzťahuje európska smernica 2012/19/EÚ.

Slovná značka a logá Bluetooth® sú registrované ochranné známky vo vlastníctve spoločnosti Bluetooth SIG, Inc. a akékoľvek použitie týchto značiek spoločnosťou RFE International prebieha na základe licencie.

Prevádzková frekvencia dongle = 10 MHz až 300 GHz a maximálny vysielaný RF výkon = 0,632 mW

Spoločnosť R.F.E International Ltd týmto vyhlasuje, že typ rádiového zariadenia „Motorizovaný bežecký pás" je v súlade so smernicou 2014/53/EÚ. Úplné znenie vyhlásenia o zhode EÚ je k dispozícii na nasledujúcej internetovej adrese: https://library.rfiinternational.com/AVUS-10600_T-600_Treadmill_DOC.docx

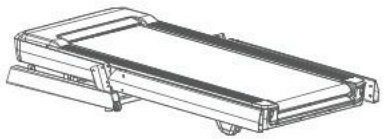

A



B

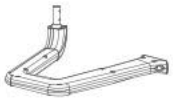

C

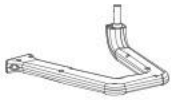

D



C19



C20



C45 x2



C31



G



E21



H



H04

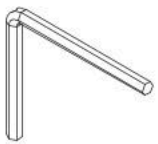

B07 6#

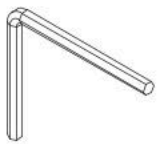

B08 5#



D07 M8*50 x2



D08 M8*45 x2



D10 M8*15 x13



D30 φ8 x 9



D31 φ8 x 6



D32 φ8 x 6



D40 M6*15 x4

1

x2

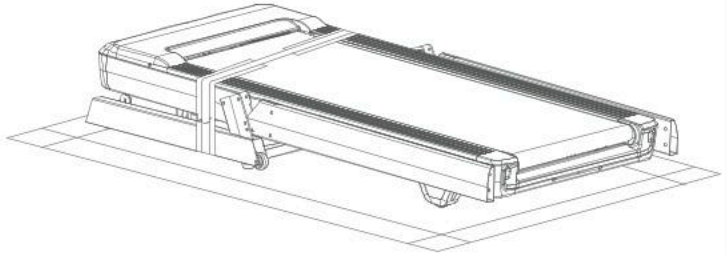

2

x2

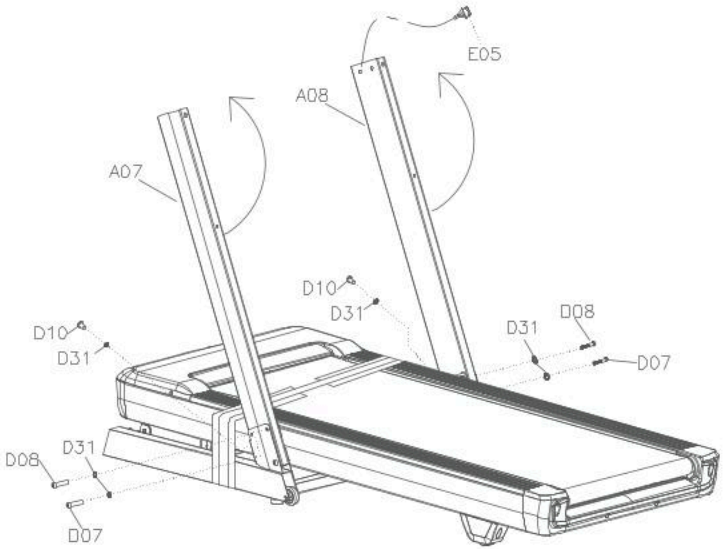



B08 5# x1



D07 M8*50 x2



D08 M8*45 x2



D31 φ8 x 6



D10 M8*15 x2

3

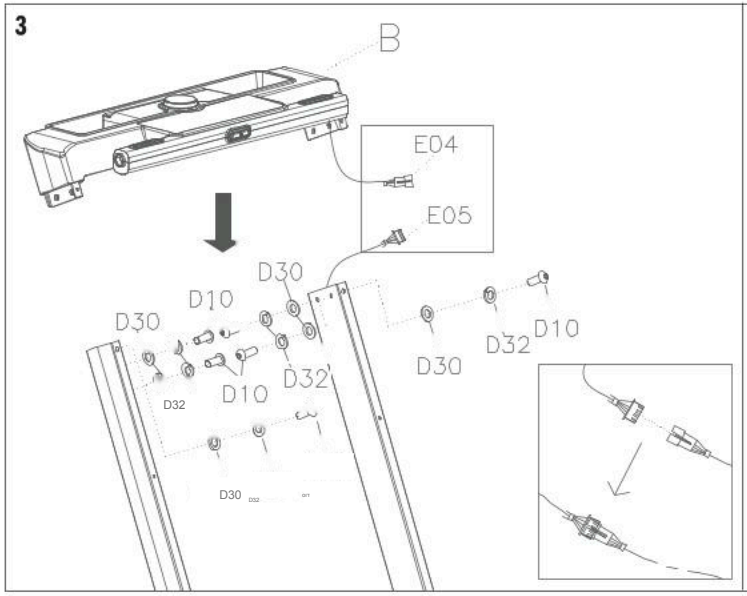

x2



B08 5#



D10 M8*15 x6



D30 φ8 x 6



D32 φ8 x 6

4

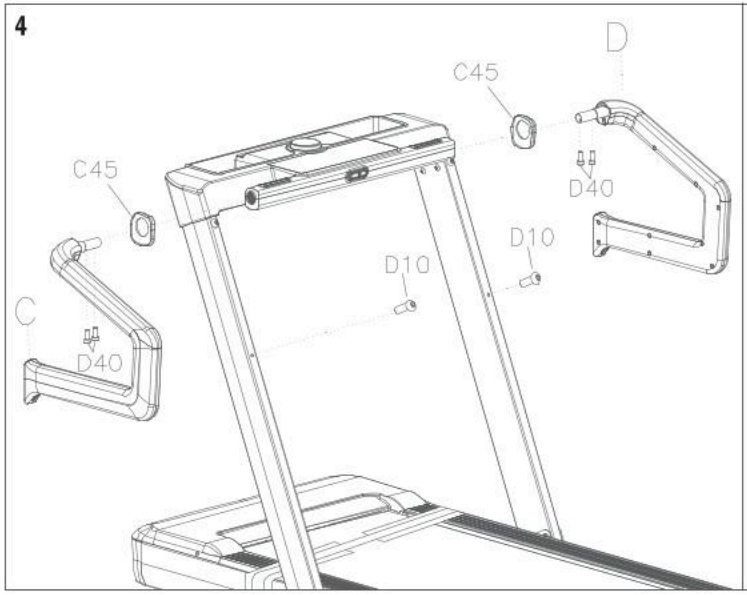

x2



C45 x2



B08 5#



D10 M8*15 x2



D40 M6*15 x4

5

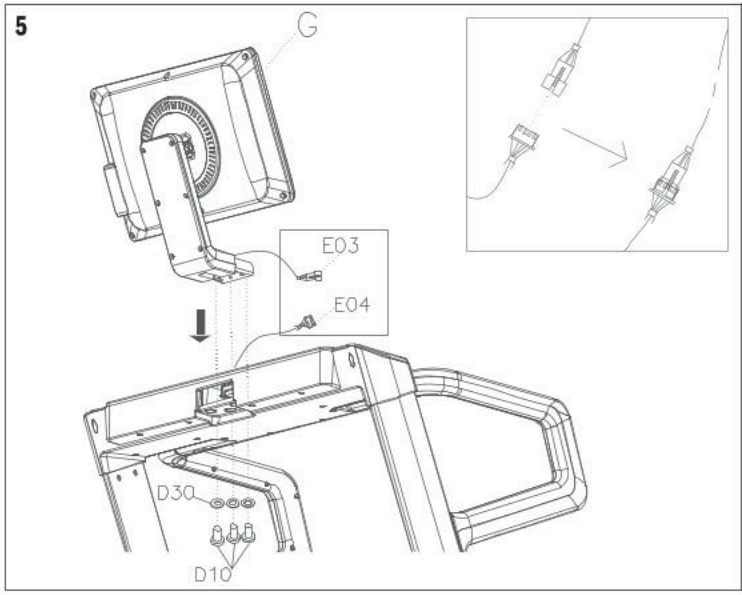



B08 5#



D10 M8*15 x3



D30 φ8 x3

6



7

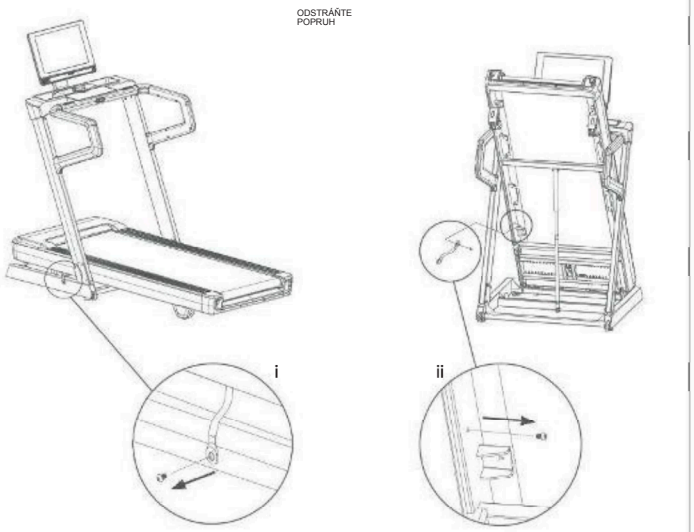



B08 5#

8

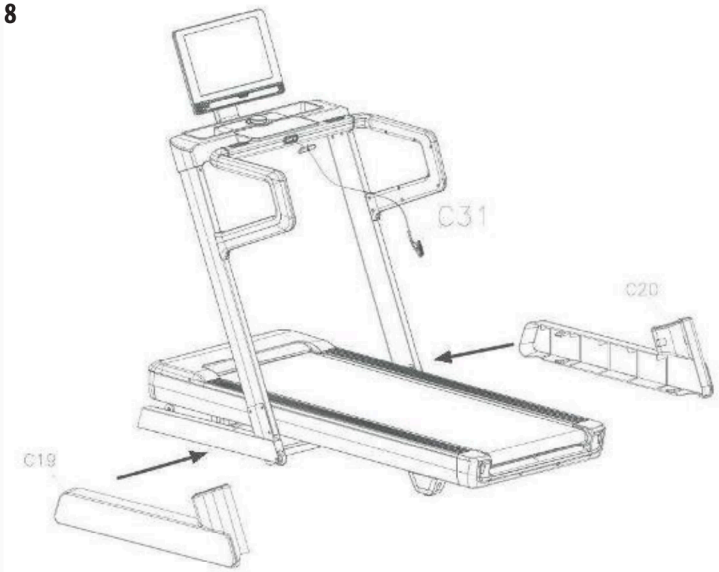

9

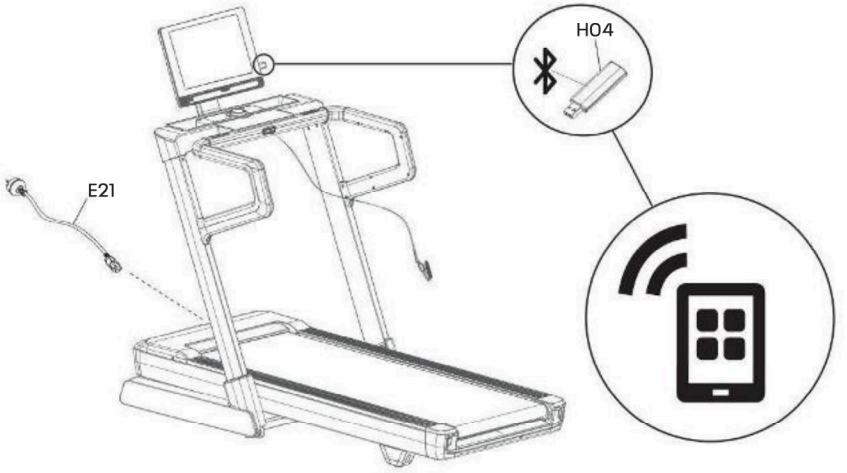

NÁVOD NA DEMONTÁŽ VÝROBKU: DEMONTÁŽ PROSÍM VYKONAJTE PODĽA OPAČNÝCH KROKOV, AKO PRI MONTÁŽI VÝROBKU

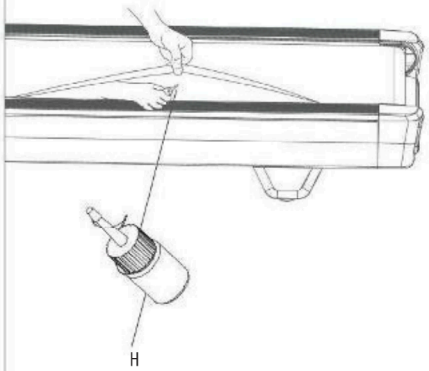

KAŽDÝCH 300 KM/188 MIĽ



136 kg/
299,83 lb



89,0 kg/
196,21 lb

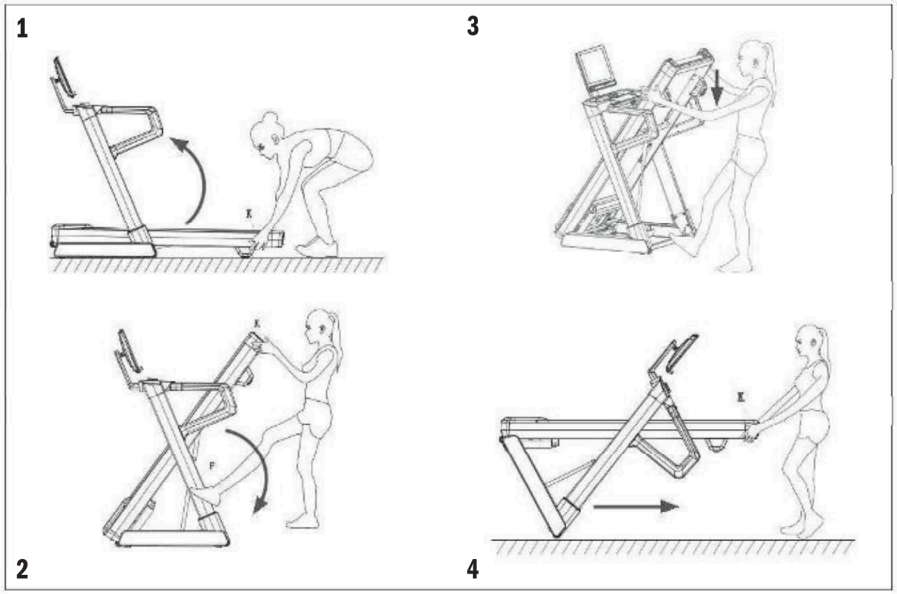
1
3
2
4


(H) 148,5 cm
/58,46"
(D) 173,5 cm
/68,31"
(Š) 84,5 cm
/33,27"

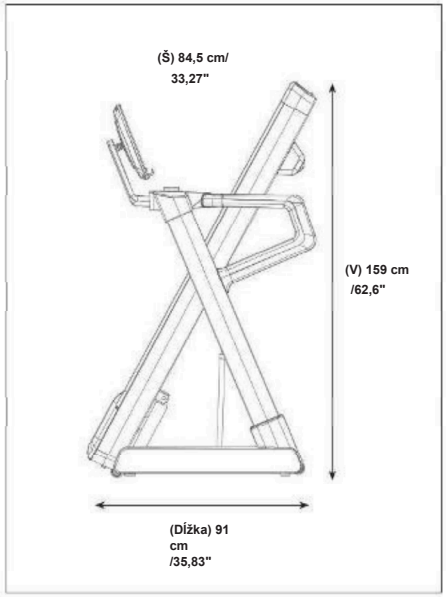
(Š) 84,5 cm/
33,27"
(V) 159 cm
/62,6"
(Dĺžka) 91
cm
/35,83"

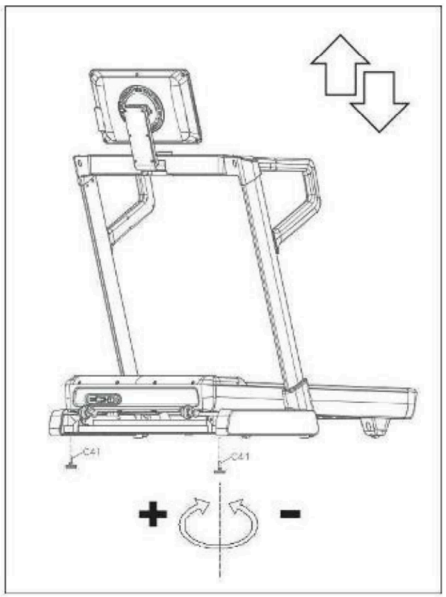
C41
C41
+
-

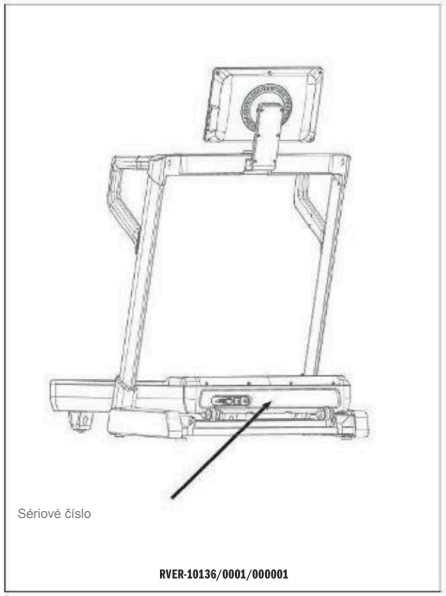
Sériové číslo
RVER-10136/0001/000001

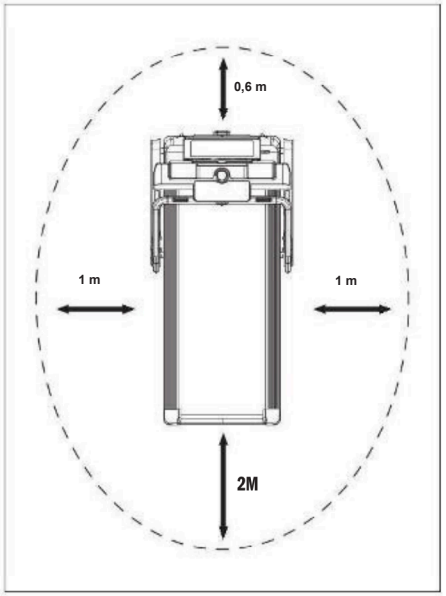
0,6 m
1 m
1 m
2M

!!!

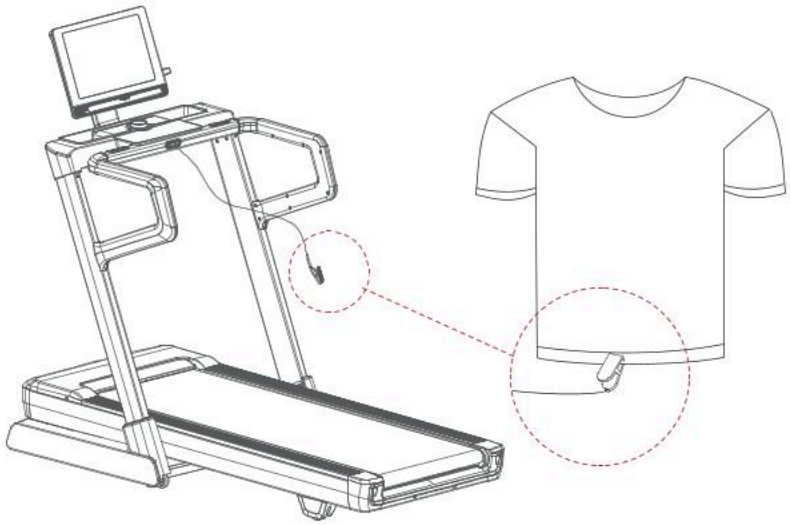

!!!

REGISTRÁCIA PRODUKTU A PODPORA

WWW.ADIDASHARDWARE.COM/PRODUCT-SUPPORT

!!!

VAROVANIE – UDRŽUJTE BEŽIACI PÁS V STREDE. AK SA POSUNIE MIMO ŽLTÉ ZNAČKY, OKAMŽITE ZASTAVTE. ĎALŠIE POUŽÍVANIE MÔŽE SPÔSOBIŤ POŠKODENIE ALEBO ZRANENIE. PRED ĎALŠÍM POUŽITÍM PÁS ZNOVU VYSTREDTE.

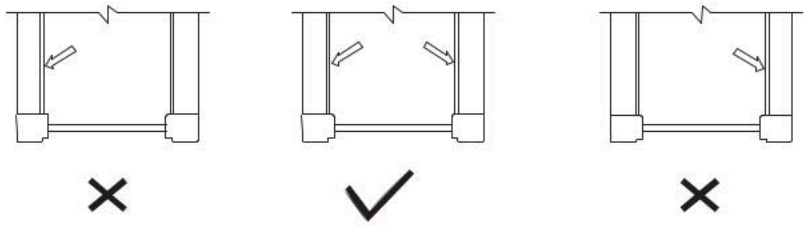

!!!

ÚDRŽBA A STAROSTLIVOSŤ

UMIESTNITE BEŽECKÝ PÁS NA ROVNÚ POVRCH A NASTAVTE RÝCHLOSŤ NA 5–8 KM/H (3–5 MPH), ABY STE SKONTROLOVALI, ČI SA BEŽECKÝ PÁS NEODCHÝLA.



AK SA BEŽECKÝ PÁS POSÚVA DOĽAVA, DOTIAHNITE SKRUTKY NA ĽAVEJ STRANE O ¼ OTÁČKY V SMERE HODINOVÝCH RUČIČIEK, POTOM DOTIAHNITE PRAVÚ SKRUTKU O ½ OTÁČKY PROTI SMERU HODINOVÝCH RUČIČIEK. AK SA PÁS NEPOSÚVA, POSTUP OPAKUJTE, Kým SA NEVYSTREDÍ.

AK SA BEŽECKÝ PÁS POSÚVA DOPRAVA, DOTIAHNITE ŠROUB NA PRAVEJ STRANE O ¼ OTÁČKY V SMERE HODINOVÝCH RUČIČIEK, POTOM DOTIAHNITE ĽAVÝ ŠROUB O ¼ OTÁČKY PROTI SMERU HODINOVÝCH RUČIČIEK. AK SA PÁS NEPOSÚVA, POSTUP OPAKUJTE, Kým SA NEVYSTREDÍ.



V PRIEBEHU ČASU SA BEŽECKÝ PÁS UVOĽNÍ. NA UTIAHNUTIE PÁSU OTOČTE ŠROBY NA ĽAVEJ A PRAVEJ STRANE O JEDNU CELÚ OTÁČKU V SMERE HODINOVÝCH RUČIČIEK A SKONTROLUJTE NAPNUTIE PÁSU. POSTUP POKRAČUJTE, Kým PÁS NEDOSIAHNE SPRÁVNE NAPNUTIE. UISTITE SA, ŽE OBIDVE STRANY SÚ NASTAVENÉ ROVNAKO, ABY BOLO VYROVNANIE PÁSU SPRÁVNE.

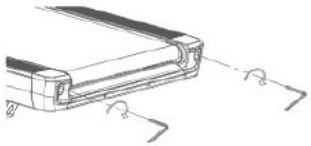

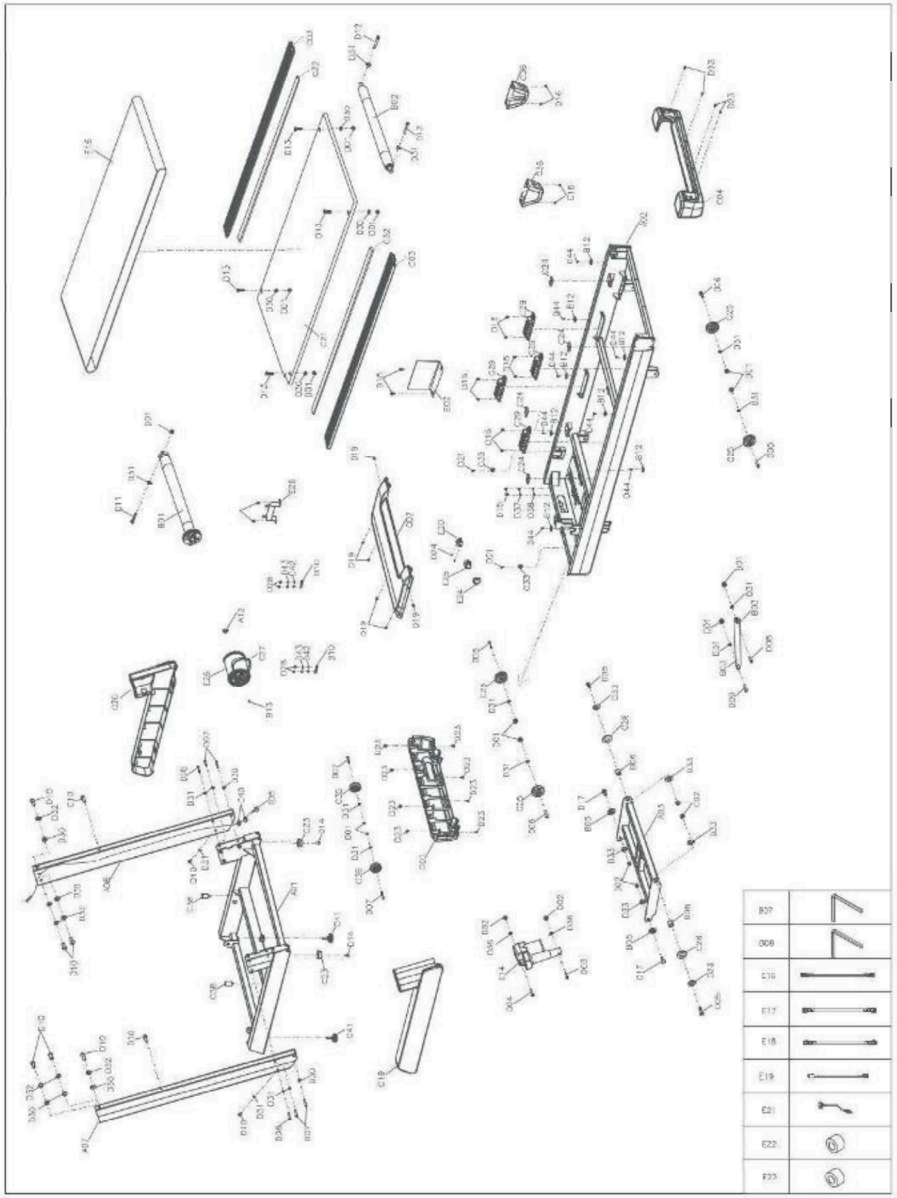

B07	
B08	
E16	
E17	
E18	
E19	
E21	
E22	
F33	

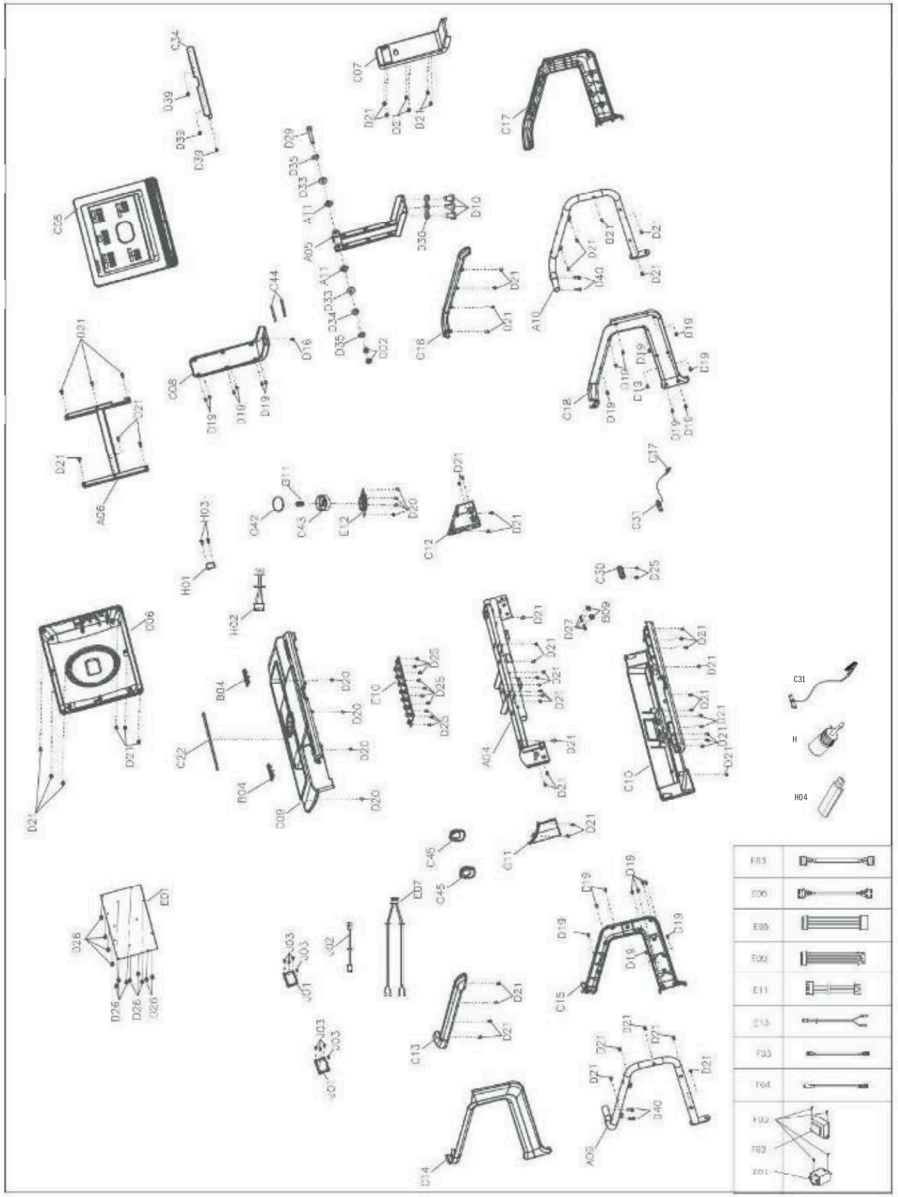

E03	
E06	
E05	
E00	
E11	
E13	
F33	
F64	
F02	
F01	

	(EN)				Množstvo/
A01	Základný rám				1
A02	Hlavný rám				1
A03	Sklopná konzola				1
A04	Konzolový držiak				1
A05	Držiak panelu				1
A06	Upevňovací držiak panelu				1
A07	Ľavá vertikálna rúrka				1
A08	Pravá vertikálna rúrka				1
A09	Ľavá riadidlá				1
A10	Pravé riadidlá				1
A11	Otočná doska panelu				2
A12	Podložka obmedzovača motora				1
B01	Predný valec				1
B02	Zadný valec				1
B03	Cylinder				1
B04	Pulzná doska				4
B05	Krokové puzdro				2
B06	Puzdro				2
B07	6# Kľúč Aller				1
B08	5# Imbusový kľúč				1
B09	Pružná doska				2
B10	Tlaková doska motora				2
B11	Pružina tlačidla				1
B12	Podložka bočnej lišty				8
B13	~~Medený~~ plech na uzemnenie				1
C01	Predný kryt motora				1
C02	Horný kryt motora				1
C03	Bočná lišta				2
C04	Zadný kryt				1
C05	Horný kryt panela				1
C06	Spodný kryt panela				1
C07	Predný kryt držiaka panelu				1
C08	Zadný kryt držiaka panelu				1
C09	Horný kryt konzoly				1
C10	Spodný kryt konzoly				1
C11	Ľavý bočný kryt konzoly				1
C12	Pravý bočný kryt konzoly				1
C13	Ľavý horný kryt riadidiel				1
C14	Vonkajší kryt ľavého riadidla				1

	(EN)				Množstvo/QTE. CANT
C15	Vnútorný kryt ľavého riadidla				1
C16	Pravý vrchný kryt riadidiel				1
C17	Vonkajší kryt pravého riadidla				1
C18	Vnútorný kryt pravého riadidla				1
C19	Kryt ľavej vertikálnej rúrky				1
C20	Kryt pravej stĺpovej rúrky				1
C21	**Bežecký** pás				1
C22	EVA podložka				1
C23	Plochá podložka na chodidlo				2
C24	Gumová podložka				4
C25	Nastaviteľné koliesko				2
C26	Pohyblivé koliesko				2
C27	Pás motora				1
C28	Plastová podložka				4
C29	Vankúšik				4
C30	Základňa bezpečnostného spínača				1
C31	Bezpečnostný kľúč				1
C32	EVA podložka				2
	C33 C33 Upevňovacia základňa horného krytu motora				2
C34	Podpera držiaka tabletu				1
C35	Pohybové koliesko				2
C36	Kryt nastavovacieho kolieska				2
C37	Bezpečnostná spona na kľúč				1
C38	Valcovitý vankúš				2
C40	Káblová zástrčka v tvare prstena				2
C41	Nastaviteľná podložka				2
C42	Kryt ciferníka				1
C43	Tlačidlo na ciferníku				1
C44	EVA vložka				2
C45	Dekoratívny kryt riadidiel				2
D01	Matica			M8	13
D02	Matica			M10	8
D03	Skrutka			M10*60	1
D04	Skrutka			M10*45	1
D05	Skrutka			M10*30	2
D06	Skrutka			M8*40	4
D07	Skrutka			M8*50	6
D08	Skrutka			M8*45	3
D09	Skrutka			M8*30	1
D10	Skrutka			M8*15	15

	(EN)				Množstvo/QTE. CANT
D11	Skrutka			M8*65	1
D12	Skrutka			M8*55	2
D13	Skrutka			M8*35	4
D14	Skrutka			M5*16	2
D15	Skrutka			M5*12	4
D16	Skrutka			M5*12	13
D17	Skrutka			M10*30	2
D19	Skrutka			ST4.2*12	30
D20	Skrutka			ST4,2*10	4
D21	Skrutka			ST4,2*12	66
D22	Skrutka			ST4,2*16	2
D23	Skrutka			ST4,2*12	12
D24	Skrutka			ST2,9*12	2
D25	Skrutka			ST2,9*8	10
D26	Skrutka			ST2,9*6	12
D27	Skrutka			ST2,0*6	4
D28	Skrutka			M6*15	4
D29	Skrutka			M10*95	1
D30	Plochá podložka			φ8	15
D31	Zaisťovacia podložka			φ8	17
D32	Pružná podložka			φ8	6
D33	Veľká podložka			φ10*φ26*2,0	8
D34	Pružná podložka			φ10	1
D35	Plochá podložka			φ10	2
D36	Zaisťovacia podložka			φ10	2
D37	Pružná podložka			φ5	2
D38	Zaisťovacia podložka			φ5	2
D39	Skrutka			ST2,9*16	3
D40	Skrutka			M6*15	4
D42	Plochá podložka			φ6	4
D43	Pružná podložka			φ6	4
D44	Skrutka			ST4,2*16	8
D45	Skrutka			M5*8	2
E01	Konzola				1
E02	Ovládací panel				1
E03	Horný signálny kábel konzoly				1
E05	Stredný vodič konzoly				1
E06	Spodný signálny kábel konzoly				1
E07	Kábel spodného signálu pulzu				1
E08	Pripojovací vodič dosky tlačidiel 1				1

	(EN)				Množstvo/QTE. CANT
E09	Pripojovací kábel dosky s tlačidlami 2				1
E10	Tlačidlová doska				1
E11	Pripojovací kábel číselníka				1
E12	Číselník				1
E13	Pripojovací kábel bezpečnostného spínača				1
E14	Motor naklápania				1
E15	Stupátko				1
E16	Jednožilový kábel striedavého prúdu				1
E17	Jednovodičový kábel AC				2
E18	Jednovodičový kábel AC				2
E19	Uzemňovací vodič				1
E20	Napájacia zásuvka				1
E21	Napájací kábel				1
E22	Magnetický krúžok				1
E23	Magnetické jadro				1
E24	Ochrana proti preťaženiu				1
E25	Štvorcové tlačidlo spínača				1
E26	Bezkefový jednosmerný motor				1
E27	Odpor				1
F01	Filter				1
F02	Indukčnosť				1
F03	Jednožilový kábel na striedavý prúd				1
F04	Uzemňovací vodič				1
F05	Skrutka				4
H01	Modul Bluetooth				1
H02	Pripojovací kábel Bluetooth				1
H03	Skrutka				4
H04	Bluetooth adaptér				1

PREDNASTAVENÉ PROGRAMY											
P01 – P12 (km/h)		FÁZY CVIČENIA									
		1	2	3	4	5	6	7	8	9	10
P01	stav.ost	2	4	3	4	3	5	4	2	5	3
	SKLON	1	2	3	3	1	2	2	3	2	2
P02	stav.ost	2	6	7	8	3	6	8	7	5	2
	SKLON	1	2	3	3	2	2	3	4	2	2
P03	stav.ost	3	8	3	8	5	9	5	9	12	6
	SKLON	1	3	5	7	9	10	8	6	5	2
P04	stav.ost	8	10	11	12	12	11	10	10	9	8
	SKLON	1	2	2	3	1	2	2	2	2	1
P05	stav.ost	6	10	12	9	11	8	12	7	9	3
	SKLON	1	2	4	3	2	2	4	5	2	1
P06	stav.ost	2	8	6	10	10	9	11	8	5	3
	SKLON	2	2	3	2	3	4	5	6	5	3
P07	stav.ost	2	6	7	9	7	9	6	5	4	2
	SKLON	4	5	6	6	9	9	10	12	6	3
P08	stav.ost	2	4	6	8	7	8	9	6	4	2
	SKLON	3	5	4	4	3	4	4	3	3	2
P09	stav.ost	2	4	5	7	6	5	8	6	3	2
	SKLON	3	5	3	4	2	3	4	2	3	2
P10	stav.ost	2	3	5	3	3	5	3	6	3	3
	SKLON	4	4	3	6	7	8	8	6	3	3
P11	stav.ost	2	5	8	10	6	9	5	3	2	2
	SKLON	1	3	5	8	10	7	6	3	2	3
P12	stav.ost	2	5	5	4	4	6	4	2	3	4
	SKLON	3	5	6	7	12	9	11	11	6	3

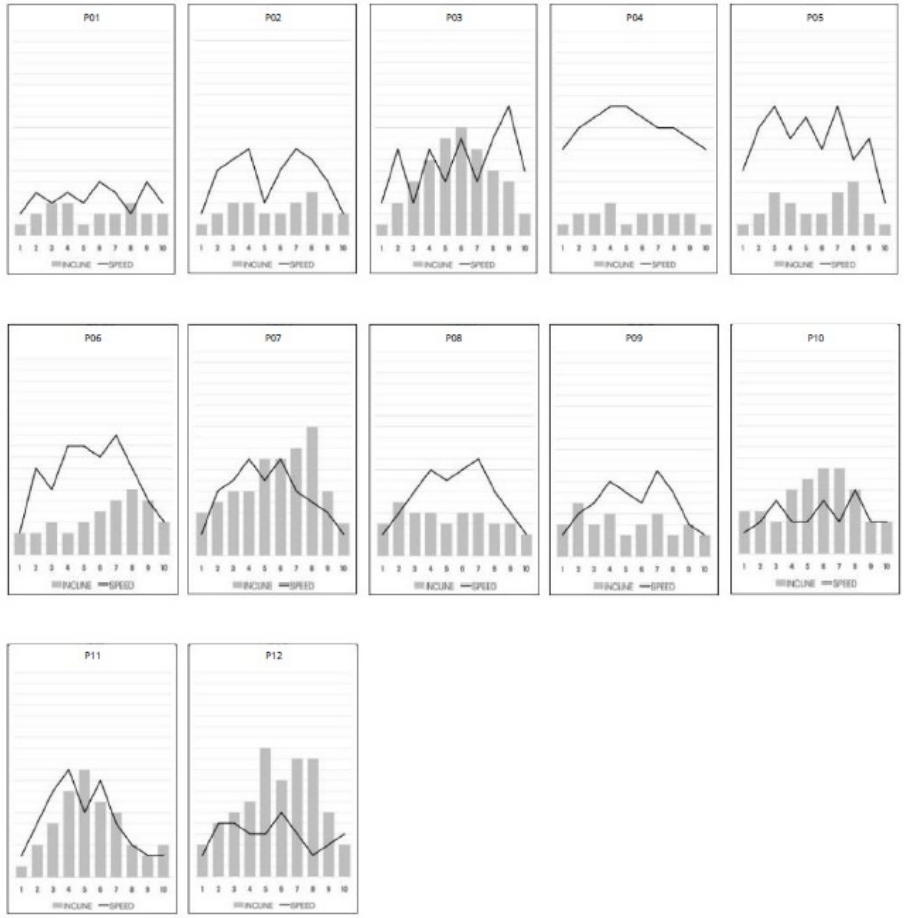

PREDNASTAVENÉ PROGRAMY

P13 – P24 (km/h)		FÁZY CVIČENIA									
		1	2	3	4	5	6	7	8	9	10
P13	sklon	2	7	4	7	8	9	4	5	3	2
	SKLON	5	6	6	4	6	5	8	9	4	2
P14	sklon	2	6	5	4	8	6	5	2	3	3
	SKLON	5	6	5	8	4	5	5	10	6	3
P15	sklon	2	6	5	4	8	7	5	3	3	2
	SKLON	3	4	5	6	3	5	5	6	4	3
P16	sklon	2	5	7	5	8	6	5	2	4	2
	SKLON	1	5	6	8	12	9	10	9	5	3
P17	sklon	2	5	6	7	8	9	8	5	3	4
	SKLON	3	5	6	8	6	5	8	7	5	3
P18	sklon	2	3	5	6	8	6	9	6	5	2
	SKLON	5	7	5	8	6	5	9	10	6	2
P19	sklon	3	7	6	5	9	7	6	3	5	2
	SKLON	3	5	6	8	5	6	5	12	8	3
P20	sklon	3	7	9	10	11	12	10	8	5	2
	SKLON	2	5	6	7	6	5	8	6	3	2
P21	sklon	3	6	8	7	9	10	5	8	3	2
	SKLON	3	6	8	9	9	6	8	10	6	3
P22	sklon	3	5	8	6	9	10	8	12	6	3
	SKLON	2	6	8	10	12	10	12	8	5	2
P23	sklon	3	5	9	11	12	8	6	5	3	2
	SKLON	2	6	8	10	9	7	8	10	6	3
P24	sklon	3	8	10	11	12	10	10	8	5	3
	SKLON	3	6	8	9	10	12	9	6	3	2

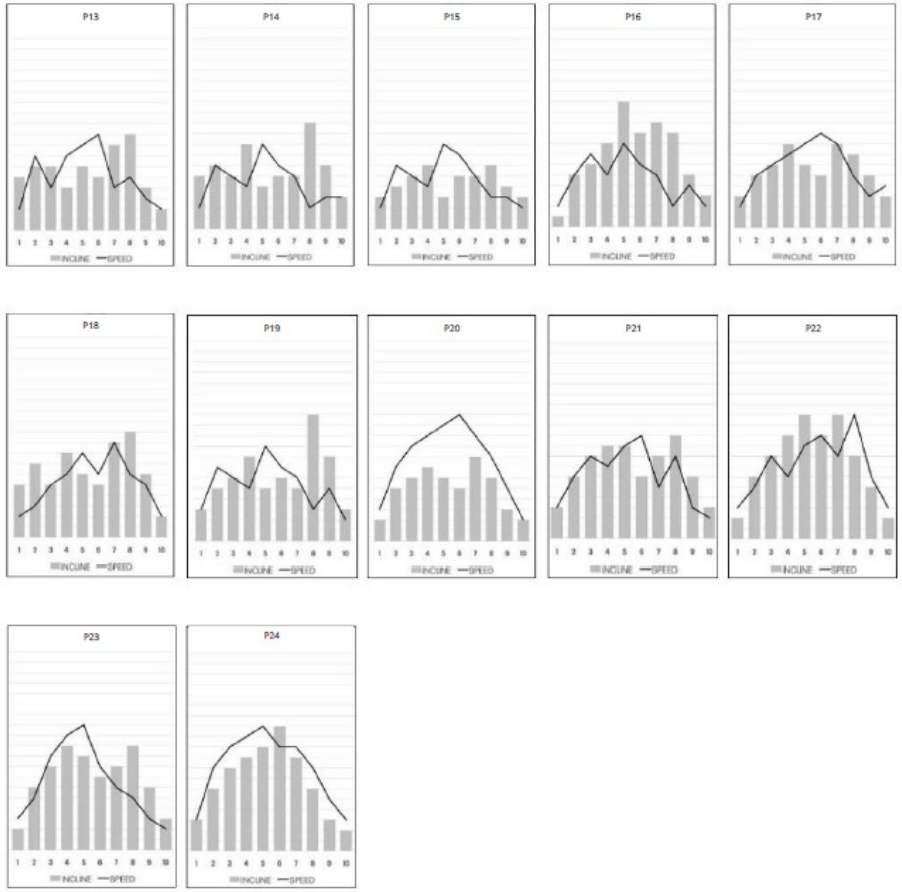

PREDNASTAVENÉ PROGRAMY											
P01 – P12 (MPH)		FÁZY CVIČENIA									
		1	2	3	4	5	6	7	8	9	10
P01	sklon	1.2	2,5	1,8	2,5	1,8	3.1	2,5	1.2	3.1	1,8
	SKLON	1	2	3	3	1	2	2	3	2	2
P02	sklon	1.2	3,7	4.3	5	1,8	3,7	5	4.3	3.1	1.2
	SKLON	1	2	3	3	2	2	3	4	2	2
P03	sklon	1,8	5	1,8	5	3.1	5.6	3.1	5.6	7,5	3,7
	SKLON	1	3	5	7	9	10	8	6	5	2
P04	sklon	5	6.2	6,8	7,5	7,5	6,8	6.2	6.2	5.6	5
	SKLON	1	2	2	3	1	2	2	2	2	1
P05	sklon	3,7	6.2	7,5	5.6	6,8	5	7,5	4.3	5.6	1,8
	SKLON	1	2	4	3	2	2	4	5	2	1
P06	sklon	1.2	5	3,7	6.2	6.2	5.6	6,8	5	3.1	1,8
	SKLON	2	2	3	2	3	4	5	6	5	3
P07	sklon	1.2	3,7	4.3	5.6	4.3	5.6	3,7	3.1	2,5	1,2
	SKLON	4	5	6	6	9	9	10	12	6	3
P08	sklon	1.2	2,5	3,7	5	4.3	5	5.6	3,7	2,5	1,2
	SKLON	3	5	4	4	3	4	4	3	3	2
P09	sklon	1.2	2,5	3.1	4.3	3,7	3.1	5	3,7	1,8	1,2
	SKLON	3	5	3	4	2	3	4	2	3	2
P10	sklon	1.2	1,8	3.1	1,8	1,8	3.1	1,8	3,7	1,8	1,8
	SKLON	4	4	3	6	7	8	8	6	3	3
P11	sklon	1.2	3.1	5	6.2	3,7	5.6	3.1	1,8	1.2	1.2
	SKLON	1	3	5	8	10	7	6	3	2	3
P12	sklon	1.2	3.1	3.1	2,5	2,5	3,7	2,5	1.2	1,8	2,5
	SKLON	3	5	6	7	12	9	11	11	6	3

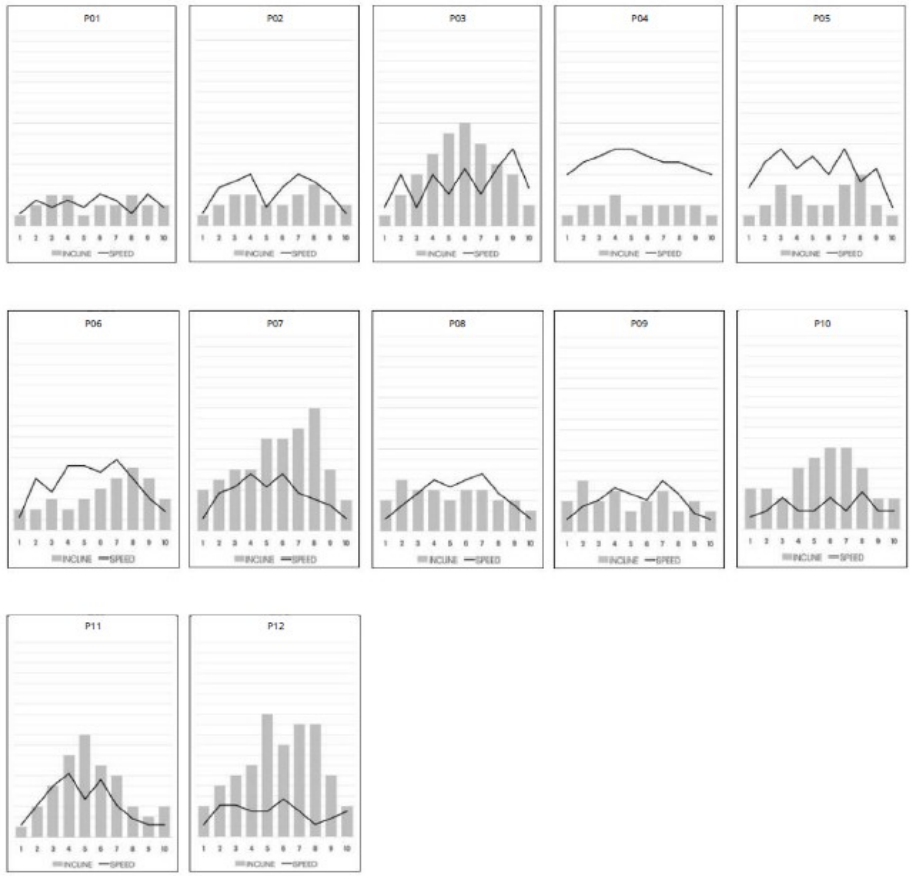

PREDNASTAVENÉ PROGRAMY

P13 – P24 (MPH)		FÁZY CVIČENIA									
		1	2	3	4	5	6	7	8	9	10
P13	RÝCHLOSŤ	1.2	4.3	2,5	4.3	5	5.6	2,5	3.1	1,8	1.2
	SKLON	5	6	6	4	6	5	8	9	4	2
P14	RÝCHLOSŤ	1.2	3,7	3.1	2,5	5	3,7	3.1	1.2	1,8	1,8
	SKLON	5	6	5	8	4	5	5	10	6	3
P15	RÝCHLOSŤ	1.2	3,7	3.1	2,5	5	4.3	3.1	1,8	1,8	1.2
	SKLON	3	4	5	6	3	5	5	6	4	3
P16	RÝCHLOSŤ	1.2	3.1	4.3	3.1	5	3,7	3.1	1.2	2,5	1.2
	SKLON	1	5	6	8	12	9	10	9	5	3
P17	RÝCHLOSŤ	1.2	3.1	3,7	4.3	5	5.6	5	3.1	1,8	2,5
	SKLON	3	5	6	8	6	5	8	7	5	3
P18	RÝCHLOSŤ	1.2	1,8	3.1	3,7	5	3,7	5.6	3,7	3.1	1.2
	SKLON	5	7	5	8	6	5	9	10	6	2
P19	RÝCHLOSŤ	1,8	4.3	3,7	3.1	5.6	4.3	3,7	1,8	3.1	1.2
	SKLON	3	5	6	8	5	6	5	12	8	3
P20	RÝCHLOSŤ	1,8	4.3	5.6	6.2	6,8	7,5	6.2	5	3.1	1.2
	SKLON	2	5	6	7	6	5	8	6	3	2
P21	RÝCHLOSŤ	1,8	3,7	5	4.3	5.6	6.2	3.1	5	1,8	1.2
	SKLON	3	6	8	9	9	6	8	10	6	3
P22	RÝCHLOSŤ	1,8	3.1	5	3,7	5.6	6.2	5	7,5	3,7	1,8
	SKLON	2	6	8	10	12	10	12	8	5	2
P23	RÝCHLOSŤ	1,8	3.1	5.6	6,8	7,5	5	3,7	3.1	1,8	1.2
	SKLON	2	6	8	10	9	7	8	10	6	3
P24	RÝCHLOSŤ	1,8	5	6.2	6,8	7,5	6.2	6.2	5	3.1	1,8
	SKLON	3	6	8	9	10	12	9	6	3	2

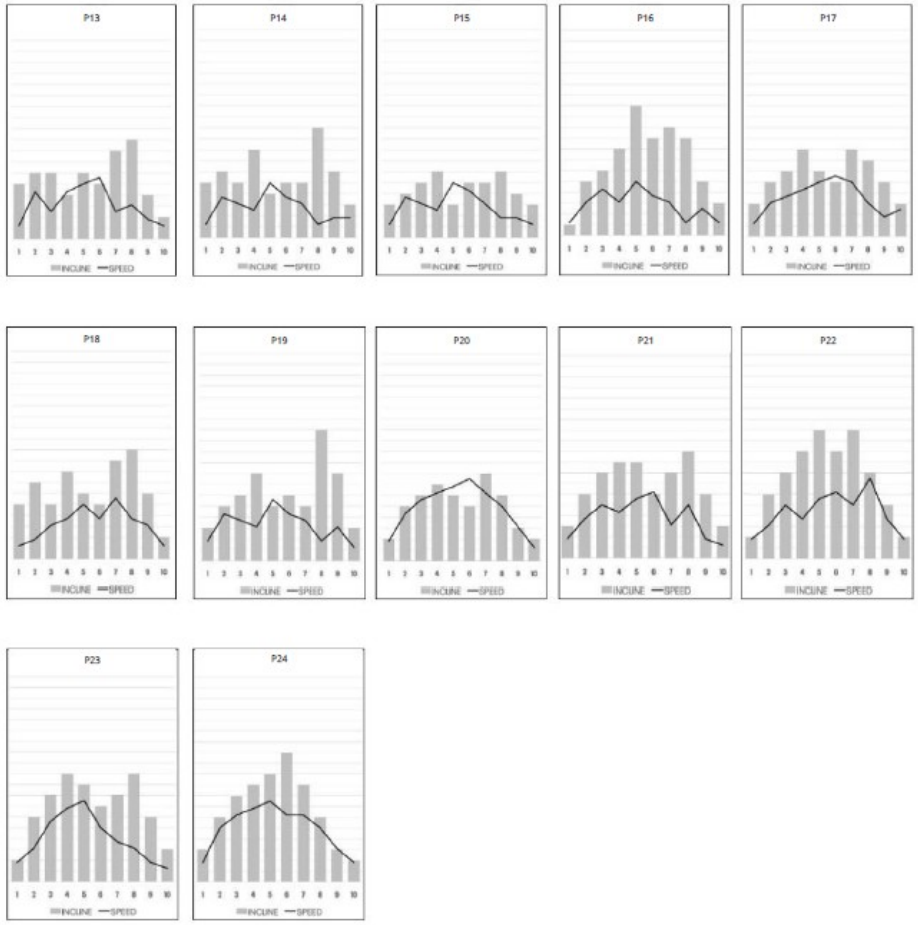

KONZOLA

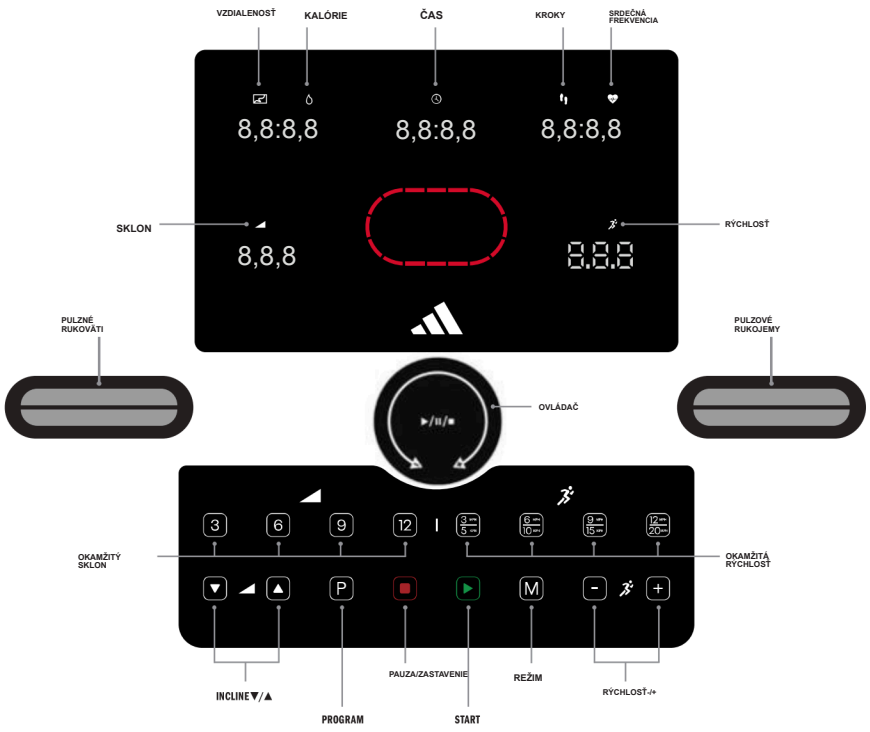

KONZOLA

VZDIALENOSŤ/KALÓRIE

0,00 – 99,99 km / 0,0 – 999,9 Každých 5 sekúnd sa strieda zobrazenie aktuálnej VZDIALENOSTI a spálených KALÓRIÍ.

KROKY/PULZ

Ak sa používateľ drží pulzných senzorov po dobu 3 sekúnd, v okienku sa zobrazí tepová frekvencia; v opačnom prípade sa v okienku vždy zobrazuje celkový počet urobenej krokov.

OKAMŽITÝ SKLON

Stlačením tlačidiel 3/6/9/12 rýchlo zvolíte sklon.

SKLON▲/▼

Úrovne: 0–20. Zvýšiť/znížiť.

PROGRAM

Stlačením tlačidla P si môžete vybrať z 24 vstavaných programov, 3 užívateľských programov a funkcie merania telesného tuku.

PAUZA/STOP

Stlačením tohto tlačidla pozastavíte alebo zastavíte stroj.

ŠTART

Stlačením tohto tlačidla kedykoľvek spustíte stroj.

OKAMŽITÁ RÝCHLOSŤ

Stlačte 3/5, 6/10, 9/15, 12/20 na rýchly výber rýchlosti (MPH/KPH).

MODE

Stlačením tohto tlačidla si môžete vybrať medzi tréningovými cieľmi ČAS, VZDIALENOSŤ a KALÓRIE.

RÝCHLOSŤ+/-

Zvýšiť/znížiť.

BLUETOOTH DONGLE

Konzola podporuje aplikácie Adidas Console Zwift a Kinomap. Vložte DONGLE do portu na pravej strane hornej časti konzoly. Pripojte sa k DONGLE cez Bluetooth pomocou aplikácie a vášho jedinečného kódu Adidas „Adidas ****".

BLUETOOTH SRDCOVÁ FREKVENCIA

Tento produkt je kompatibilný s nositeľným snímačom srdcovej frekvencie. Aby ste získali presné meranie, hrudný pás musí byť v priamom kontakte s vašou pokožkou. Po nasadení hrudného pásu sa postavte čelom k displeju konzoly na minimálne 15 sekúnd. To umožní prijímaču v konzole rozpoznať signál z hrudného pásu. Snímač srdcovej frekvencie slúži iba ako orientačný údaj a nie je určený na lekárske účely ani na monitorovanie.

FUNKCIE OVLÁDAČA

RÝCHLOSŤ +/-

V režime behu: Otočením ovládača proti smeru hodinových ručičiek znížite RÝCHLOSŤ. Otočením ovládača v smere hodinových ručičiek zvýšite RÝCHLOSŤ.

ŠTART/PAUZA/STOP

Stlačte ovládač raz, aby ste spustili tréning. Stlačte ho ešte raz, aby ste tréning pozastavili. Stlačte a podržte ovládač po dobu 3 sekúnd, aby ste tréning zastavili a vrátili sa do pohotovostného režimu.

POTVRDENIE

V akomkoľvek režime nastavenia môžete otočením ovládača DIAL upraviť hodnotu nastavenia a stlačením ovládača DIAL potvrdiť.

DIAĽKOVÉ OVLÁDANIE

SENZORY PULZU

Priložte prsty k snímaču pulzu na riadidlách a podržte ich približne 8 sekúnd, na displeji sa zobrazí hodnota srdcovej frekvencie. Táto hodnota slúži len ako orientačná a nemožno ju používať ako lekárske údaje.

POČÍTAČOVÉ PROGRAMY

REŽIM RÚČNEHO OVLÁDANIA

RÝCHLY ŠTART

- V pohotovostnom režime stlačte tlačidlo START, aby ste aktivovali bežecký pás.
  Pred spustením bežeckého pásu sa na displeji rýchlosti zobrazí odpočítavanie „3, 2, 1".
- V režime behu:
  - Otočte ovládačom proti smeru hodinových ručičiek alebo stlačte tlačidlo SPEED (-) na zníženie rýchlosti. Otočte ovládačom v smere hodinových ručičiek alebo stlačte tlačidlo SPEED (-) na zvýšenie rýchlosti.
  - Stlačte tlačidlo INCLINE▲(+) alebo ▼(-) na nastavenie sklonu stroja. Stlačte tlačidlá 3/6/9/12 na rýchly výber sklonu
  - Stlačte tlačidlá 3/5, 6/10, 9/15, 12/20 na rýchly výber rýchlosti (MPH/KPH)
- Čas, vzdialenosť a kalórie sa budú odpočítavať od nuly

REŽIMY ODPOČÍTANIA: ČAS/VZDIALENOSŤ/KALÓRIE

- V pohotovostnom režime stlačte tlačidlo M, kým sa nezobrazí ČAS/VZDIALENOSŤ/KALÓRIE
- Otočte otočným kolieskom alebo stlačte tlačidlá SPEED+/- alebo INCLINE▲/ [+] alebo ▼/ [-] na nastavenie hodnoty, potom stlačte tlačidlo M na potvrdenie nastavenia a prechod na nastavenie ďalšej hodnoty
- Po dokončení nastavení stlačte tlačidlo START na spustenie
- Po uplynutí odpočítavania sa v okienku zobrazí „End", bežecký pás sa postupne spomalí až do zastavenia a potom prejde do pohotovostného režimu

24 PREDNASTAVENÝCH PROGRAMOV (P01 – P24)

- V pohotovostnom režime stlačte tlačidlo P. Na displeji sa zobrazia 24 programov, vyberte program (P01 – P24)
- Stlačte tlačidlá SPEED+/- alebo INCLINE▲/ (+) alebo ▼/ (-) na nastavenie dĺžky trvania tréningu
- Počas týchto programov sú nastavenia rýchlosti a sklonu rozdelené do 10 segmentov. Dĺžka každého segmentu závisí od celkovej zvolenej dĺžky trvania. Napríklad 10-minútový program = 10 segmentov po 1 minúte. Rýchlosť/sklon sa teda mení každú 1 minútu
- Po spustení stlačte tlačidlo SPEED+/- alebo INCLINE▲(+) alebo ▼/(-) na zmenu rýchlosti alebo sklonu počas každého segmentu
- Prednastavené hodnoty sa automaticky obnovia v nasledujúcom segmente. Na začiatku každého nového segmentu zaznie pípnutie
- Po dokončení programu zariadenie trikrát zapípa a zastaví sa

3 PROGRAMY DEFINOVANÉ UŽÍVATEĽOM

- V pohotovostnom režime stlačte tlačidlo P, kým sa nezobrazí U1, U2, U3
- Stlačte tlačidlá SPEED+/- alebo INCLINE▲[+] alebo▼[-] na nastavenie dĺžky trvania tréningu
- Stlačte tlačidlo M na potvrdenie a prechod do ďalšej sekcie, opakujte, kým nedokončíte nastavenie všetkých 10 sekcií
- Stlačte tlačidlá SPEED+/- alebo INCLINE▲(+)/▼(-), aby ste zmenili rýchlosť alebo sklon
- Nastavte čas behu a stlačte tlačidlo START na spustenie

TEST TELESNÉHO TUKU (BMI)

- V pohotovostnom režime stlačte tlačidlo P, kým sa nedostanete k položke FAT
- Stlačte tlačidlo M na zadanie informácií
- Nastavte hodnotu pomocou tlačidiel SPEED+/- alebo INCLINE▲(+) alebo ▼(-) v rozmedzí od F-1 do F-4 (F-1 POHLAVIE, F-2 VEK, F-3 VÝŠKA, F-4 HMOTNOSŤ)
- Stlačte tlačidlo M pre vstup do položky F-5 (F-5 TESTOVANIE TELESNÉHO TUKU), položte ruky na senzory merania pulzu, konzola po 3 sekundách zobrazí hodnotu telesného tuku
- Hodnota telesného tuku slúži len ako orientačná a nie je to lekársky údaj:

F-1	POHLAVIE	01 MUŽ	02 ŽENA
F-2	VEK	10–99	
F-3	VÝŠKA	100–200 cm (40–80 palcov)	
F-4	VÁHA	20–150 kg (44–330 lb)	
F-5	TUK	≤19	NEDOSTATOČNÁ HMOTNOSŤ
	TUK	= (20–25)	NORMÁLNA HMOTNOSŤ
	TUK	= (26–29)	NADVÁHA
	TUK	≥30	OBEZITA

POČÍTAČOVÉ PROGRAMY

AKO PREPÍNAŤ MEDZI KPH A MPH

V pohotovostnom režime vložte bezpečnostný kľúč, stlačte súčasne tlačidlá SPEED + a INCLINE+ a podržte ich približne 5 sekúnd, kým nezačujete zvukový signál. Potom môžete prepínať medzi jednotkami KPH a MPH.

FUNKCIA BEZPEČNOSTNÉHO ZÁMKU

V akomkoľvek režime sa stroj zastaví, ak vytiahnete bezpečnostný kľúč. Stroj nemôže fungovať, pokiaľ nie je bezpečnostný kľúč opäť zasunutý.

BEZPEČNOSTNÝ KĽÚČ

Súčasťou tohto zariadenia je červený bezpečnostný kľúč, bez ktorého zariadenie nefunguje. Jeho účelom je okamžité zastavenie zariadenia v prípade núdze. Ak nie je správne pripojený k bežeckému pásu, na displeji sa zobrazí „---". Spona na druhom konci bezpečnostného kľúča musí byť počas tréningu neustále pripevnená k používateľovi, ~~aby sa~~ v prípade núdze zariadenie okamžite zastavilo.

VYPNUTIE

Bežecký pás môžete kedykoľvek vypnúť. Týmto krokom nedôjde k poškodeniu zariadenia.

ÚSPORA ENERGIE (ERP)

Tento výrobok disponuje režimom úspory energie, ktorý sa aktivuje po 10 minútach nečinnosti. Na opätovné spustenie stroja stačí stlačiť ľubovoľné **tlačidlo**.

Režim pohotovosti = 0,8 W
Režim vypnutia = 0,0 W

UPOZORNENIE

- Odporúčame vám na začiatku tréningu udržiavať nízku rýchlosť a držať sa madiel, kým si na bežecký pás nezvyknete a neosvojíte si ho
- Pripevnite magnetický koniec bezpečnostného ťahacieho lana k konzole a sponu bezpečnostného ťahacieho lana pripevnite k svojmu oblečeniu
- Ak chcete tréning bezpečne ukončiť, stlačte tlačidlo STOP alebo potiahnite za bezpečnostné lanko, bežecký pás sa okamžite zastaví
- Ak sa počas cvičenia ocitnete v núdzovej situácii a potrebujete z bežeckého pásu rýchlo zoskočiť, uchopte madlá a postavte obe nohy na pravú a ľavú plošinu vedľa bežeckého pásu
- Keď zariadenie nepoužívate, odpojte núdzový bezpečnostný kľúč